rpm
Robinetterie
Professionnelle Marine

ASTER®

Voir diagramme pression temperature
PN 40
Ver diagrama presion/temperatura

WRAS – Water Regulations Advisory Scheme
WRAS APPROVED PRODUCT

art. 0801	F/F avec levier en aluminium 1/4" à 4" H/H con palanca de aluminio de 1/4" a 4"

art. 0802	M/F avec levier en aluminium 1/4" à 2"1/2 M/H con palanca de aluminio de 1/4" a 2"1/2

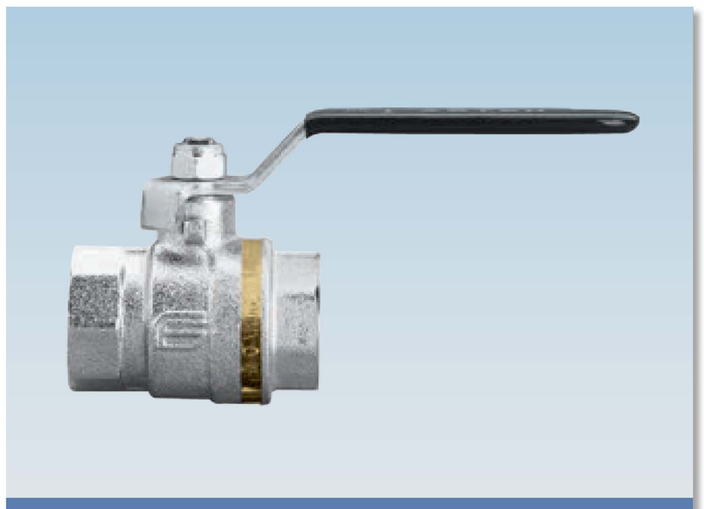

art. 0811	F/F avec levier en acier 1/4" à 4" H/H con palanca de acero de 1/4" a 4"
art. 0812	M/F avec levier en acier 1/4" à 2"1/2 M/H con palanca de acero de 1/4" a 2"1/2

art. 0821	F/F avec manette papillon en aluminium 1/4" à 1" H/H con mariposa de aluminio de 1/4" a 1"
art. 0822	M/F avec manette papillon en aluminium 1/4" à 1" M/H con mariposa de aluminio de 1/4" a 1"

art. 0828	M/raccord avec manette papillon de 1/4" à 1/2" M/conector manguera con mariposa de 1/4" a 1/2"

art. 0881	F/F avec prolongateur 3/8" à 4" H/H con extensión y palanca de 3/8" a 4"

art. 0861	F/F a/capot plombage 3/8" à 2" H/H capuchón soldadura al plomo de 3/8" a 2"
art. 0862	M/F a/capot plombage 3/8" à 2" M/H capuchón soldadura al plomo de 3/8" a 2"

Robinetterie
Professionnelle Marine

ASTER®

SECTION / SECCIONADO

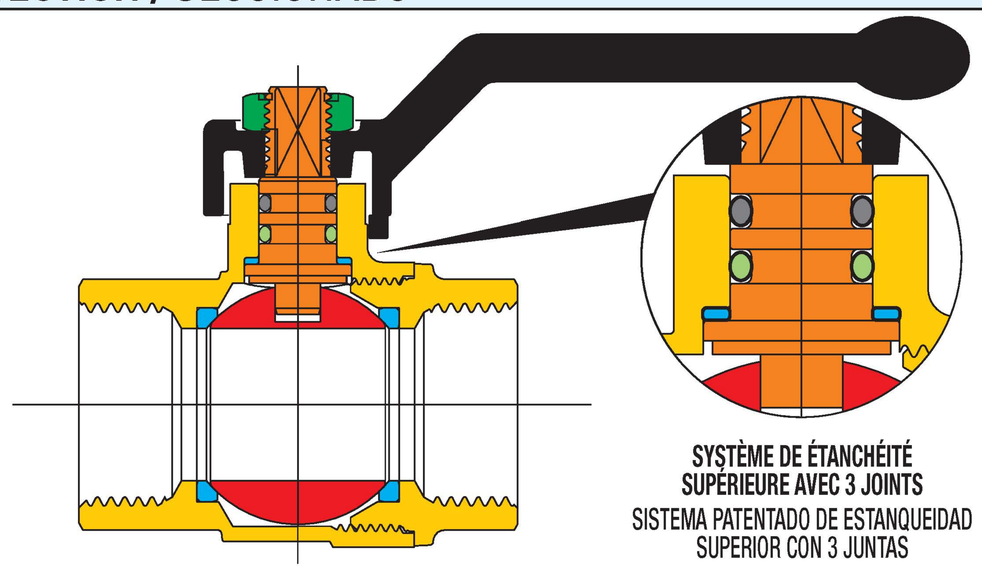

LISTE DE DETAILS: description/matériaux/traitements LISTA DE LOS ELEMENTOS: descripción/materiales/tratamientos		
Corps et manchon fileté Cuerpo y manguito roscado		**CW617N (Pb ≤ 2,2% DIN 50930T6) - UBA list**
Tige de manoeuvre Eje		**CW617N (Pb ≤ 2,2% DIN 50930T6) - UBA list**
Sphère chromée polie Esfera cromada brillante		**CW617N (Pb ≤ 2,2% DIN 50930T6) - UBA list**
Joints d'étanchéité Juntas de estanqueidad		**PTFE**
Joints torique sur la tige O-ring sobre el eje		**HNBR**
Joints torique sous la tige O-ring bajo el eje		**EPDM PÉROXIDE** / EPDM PERÓXIDO
Organe de manoeuvre Organo de mando		**alliage d'aluminium** / aleación Al
Ecrou de fixation Tuerca de sujeción		**acier zingué** / acero cincado
Traitement extérieur Tratamiento exterior	-	**Surface nickelée brillante extérieure laiton brut intérieur** superficie niquelada brillante exterior latón interior

DIMENSIONS / DIMENSIONES

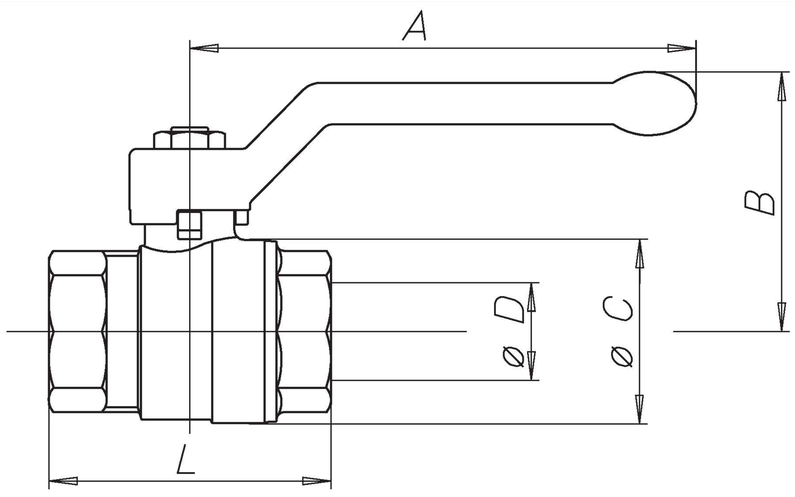

TABLEAU GENERAL: dimensions du robinet par type et mesure / TABLA GENERAL: dimensiones de la válvula por tipo y tamaño

Diamètre nominal mm diámetro nominal mm	8	10	15	20	25	32	40	50	65	80	100
Dimension gaz en pouces tamaño gas en pulgadas	1/4"	3/8"	1/2"	3/4"	1"	1"1/4	1"1/2	2"	2"1/2	3"	4"
Ø D passage mm Ø D paso mm	10	10	15	20	25	32	40	50	65	80	100
A mm	85	85	85	105	105	130	130	165	260	260	260
B mm	42	42	46	53	57	70	76	92	116	127	142
Ø C mm	22/24*	23/24*	31	39	48	57,5	70	85,5	110	134	166
F/F - L mm / H/H - L mm	39/46*	43/50*	50	58	69	80	91,5	119	133	156	192
M/F - L mm / M/H - L mm	44/51*	51/53*	60	70	79	89	101	119	151	-	-
M/M - L mm / M/M - L mm	-	55/54*	66	75	86	98	111	129	-	-	-
Kv	6	8	15	28	39	84	156	243	476	770	1200

* Dimensions nouvelle version / Medidas nueva versión

DIAGRAMME PRESSION/TEMPERATURE - DIAGRAMA PRESIÓN/TEMPERATURA

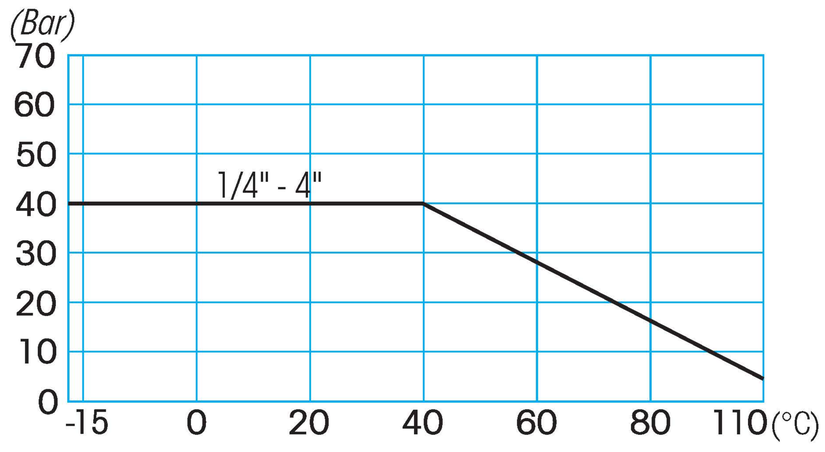

Notes détaillées du diagramme pression/temperature et conseils d'utilisation, à la page 460
Para especificaciones sobre el diagrama presión temperatura y consejos de utilización, véase a la página 460

CARACTERISTIQUES TECHNIQUES:

Limites de température: pour fluides de –15C à + 110°C

Limites de pression: pour fluides de 40 bars

CARACTERISTIQUES PARTICULIERES:

Passage: intégral.
Tige: anti-explosion.
Joints latérals: PTFE vierge à haute résistance.
Etanchéité supérieure: **3 joints:**
1 joint PTFE - haute pression
2 joints toriques - basse pression
Finissage: surface intérieure non nickelée afin de répondre aux normes européennes sur l'eau potable.

Domaine d'utilisation:
la série ASTER offre de bonnes performances dans les installations de chauffage industriel et civil, dans les systèmes hydriques, pneumatiques et agricoles.

Extrémités filetées:
- filets standards mâles et femelles conformes aux normes UNI ISO 228/1.

Organes de manoeuvre:
levier en aluminium, levier en acier, manette papillon en aluminium, volant REDUCTEUR.
Couleurs disponibles: noir.

Tous les robinets sont conformes à la directive CE 2014/68/CE et sont tous testés 100% par un essai pneumatique à contrôle électronique.

CARACTERÍSTICAS TÉCNICAS:

Rango de temperatura: para fluidos de –15°C a +110°C

Rango de presión: para fluidos 40 bares

CARACTERÍSTICAS ESPECÍFICAS:

Paso: total.
Eje: a prueba de explosión.
Juntas laterales: PTFE virgen de alta resistencia.
Estanqueidad superior: **3 juntas:**
1 anillo PTFE - alta presión.
2 juntas tóricas de estanqueidad eje – baja presión.
Acabado: superficie interna sin nickel en conformidad con las normativas europeas para el agua potable.

Campos de utilización:
la serie ASTER garantiza buenas prestaciones en las instalaciones de calefacción industrial y civil, hídricas, neumáticas y agrícolas.

Extremidades roscadas:
- de serie hembra y macho según normas UNI ISO 228/1.

Órganos de mando:
palanca de aluminio, palanca de acero, mariposa de aluminio, volante RALLENTY.
Colores disponibles: negro.

Todas las válvulas respetan la directiva CE 2014/68/CE y son probadas al 100% según un procedimiento de estanqueidad neumática a control electrónico.