rpm
Robinetterie
Professionnelle Marine

# COMET®

ACS

Voir diagramme pression temperature
PN 40
Ver diagrama presion/temperatura

WRAS – Water Regulations Advisory Scheme
WRAS APPROVED PRODUCT

| | |
|---|---|
| art. 0901 | F/F avec levier en aluminium 1/4" à 4"<br>H/H con palanca de aluminio de 1/4" a 4" |

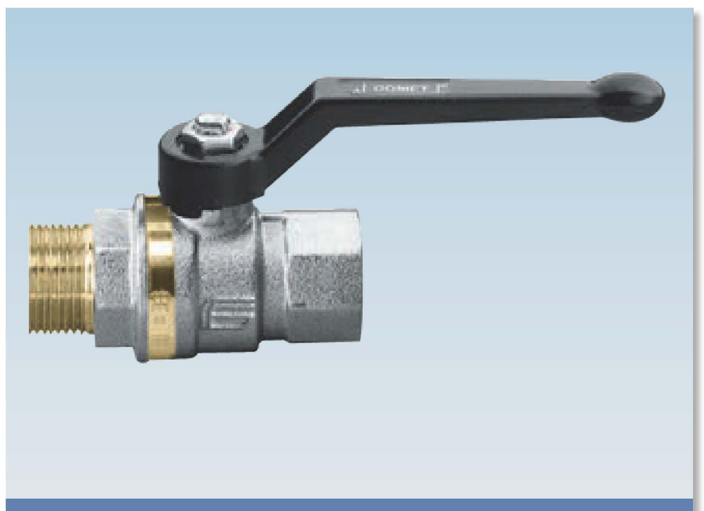

| | |
|---|---|
| art. 0902 | M/F avec levier en aluminium 1/4" à 2"1/2<br>M/H con palanca de aluminio de 1/4" a 2"1/2 |

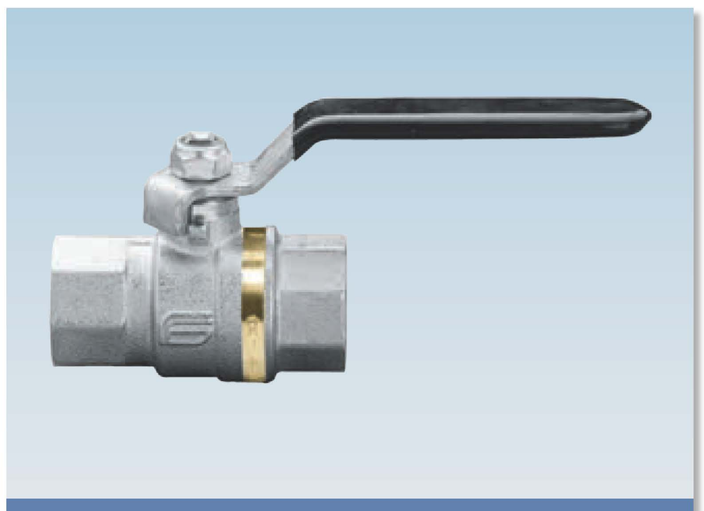

| | |
|---|---|
| art. 0911 | F/F avec levier en acier 1/4" à 4"<br>H/H con palanca de acero de 1/4" a 4" |

| | |
|---|---|
| art. 0912 | M/F avec levier en acier 1/4" à 2"1/2<br>M/H con palanca de acero de 1/4" a 2"1/2 |

| | |
|---|---|
| art. 0921 | F/F avec manette papillon en aluminium 1/4" à 1"<br>H/H con mariposa de aluminio de 1/4" a 1" |

| | |
|---|---|
| art. 0922 | M/F avec manette papillon en aluminium 1/4" à 1"<br>M/H con mariposa de aluminio de 1/4" a 1" |

Robinetterie
Professionnelle Marine

# COMET ®

## SECTION / SECCIONADO

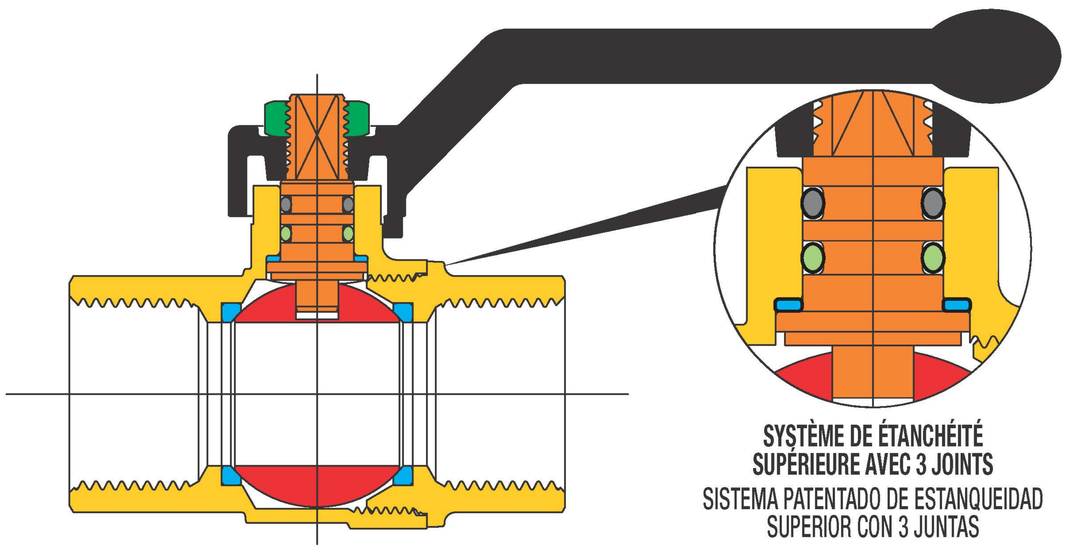


**LISTE DE DETAILS: description/matériaux/traitements**
LISTA DE LOS ELEMENTOS: descripción/materiales/tratamientos

| | | |
|---|---|---|
| **Corps et manchon fileté**<br>Cuerpo y manguito roscado | | **CW617N (Pb ≤ 2,2% DIN 50930T6) - UBA list** |
| **Tige de manoeuvre**<br>Eje de mando | | **CW617N (Pb ≤ 2,2% DIN 50930T6) - UBA list** |
| **Sphère chromée polie**<br>Esfera cromada brillante | | **CW617N (Pb ≤ 2,2% DIN 50930T6) - UBA list** |
| **Joints d'étanchéité**<br>Juntas de estanqueidad | | **PTFE** |
| **Joints torique sur la tige**<br>O-ring sobre el eje | | **HNBR** |
| **Joints torique sous la tige**<br>O-ring bajo el eje | | **EPDM PÉROXIDE** / EPDM PERÓXIDO |
| **Organe de manoeuvre**<br>Organo de mando | | **alliage d'aluminium** / aleación Al |
| **Ecrou de fixation**<br>Tuerca de sujeción | | **acier zingué** / acero cincado |
| **Traitement extérieur**<br>Tratamiento exterior | - | **Surface nickelée brillante extérieure laiton brut intérieur**<br>superficie niquelada brillante exterior latón interior |

## DIMENSIONS / DIMENSIONES

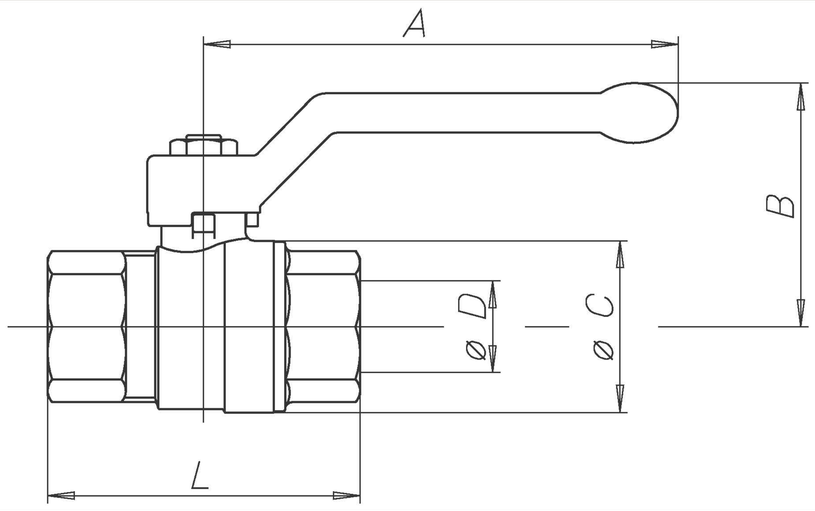


**TABLEAU GENERAL: dimensions du robinet par type et mesure / TABLA GENERAL: dimensiones de la válvula por tipo y tamaño**

| Diamètre nominal mm<br>diámetro nominal mm | 8 | 10 | 15 | 20 | 25 | 32 | 40 | 50 | 65 | 80 | 100 |
|---|---|---|---|---|---|---|---|---|---|---|---|
| Dimension gaz en pouces<br>tamaño gas en pulgadas | 1/4" | 3/8" | 1/2" | 3/4" | 1" | 1"1/4 | 1"1/2 | 2" | 2"1/2 | 3" | 4" |
| Ø D passage mm<br>Ø D paso mm | 10 | 10 | 15 | 20 | 25 | 32 | 40 | 50 | 65 | 80 | 100 |
| A mm | 85 | 85 | 85 | 105 | 105 | 130 | 130 | 165 | 260 | 260 | 260 |
| B mm | 42 | 42 | 46 | 53 | 57 | 70 | 76 | 92 | 116 | 127 | 142 |
| Ø C mm | 23/24* | 24/24* | 30 | 38 | 46 | 57,5 | 70 | 85,5 | 111 | 135 | 167 |
| F/F - L mm / H/H - L mm | 49/46* | 51/50* | 61 | 70 | 84 | 96 | 106,5 | 127,5 | 159 | 182 | 219 |
| M/F - L mm / M/H - L mm | 52/51* | 54/54* | 67 | 78 | 89 | 103 | 113 | 134,5 | 162 | - | - |
| Kv | 6 | 8 | 15 | 28 | 39 | 84 | 156 | 243 | 476 | 770 | 1200 |

* Dimensions nouvelle version / Medidas nueva versión

## DIAGRAMME PRESSION/TEMPERATURE - DIAGRAMA PRESIÓN/TEMPERATURA

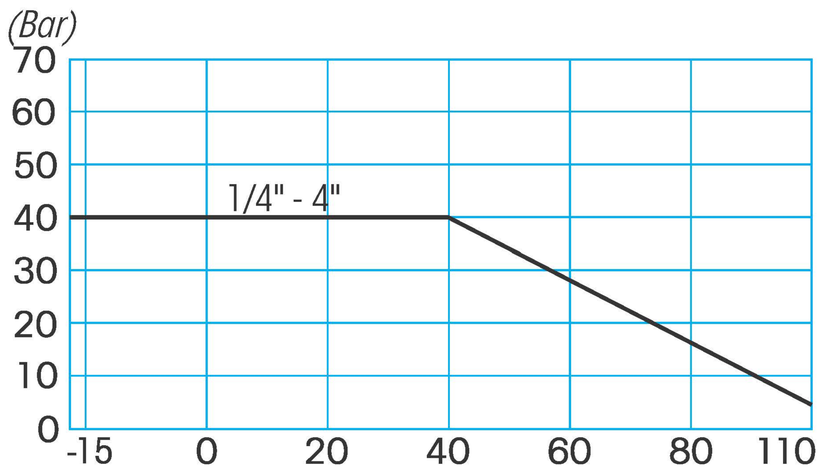


## CARACTERISTIQUES TECHNIQUES:

**Limites de température:** pour fluides de –15C à + 110°C

**Limites de pression:** pour fluides de 40 bars

## CARACTERISTIQUES PARTICULIERES:

**Passage:** intégral.
**Tige:** anti-explosion.
**Joints latérals:** PTFE vierge à haute résistance.
**Etanchéité supérieure:** **3 joints:**
1 joint PTFE - haute pression
2 joints toriques - basse pression
**Finissage:** surface intérieure non nickelée afin de répondre aux normes européennes sur l'eau potable.

**Domaine d'utilisation:**
la série COMET est utilisée là où il y a la nécessité d'un robinet fiable, capable d'assurer l'étanchéité la plus totale
dans les installations de chauffage industriel et civil, dans les systèmes hydriques, pneumatiques et agricoles.

**Extrémités filetées:**
- filets standards mâles et femelles conformes aux normes UNI ISO 7/1 (UNI EN 10226).

**Organes de manoeuvre:**
levier en aluminium, manette papillon en aluminium, levier en acier, capot carré, capot avec trou pour plombage.
Couleurs disponibles: noir, rouge.

**Tous les robinets sont conformes à la directive CE 2014/68/CE et sont tous testés 100% par un essai pneumatique à contrôle électronique.**

## CARACTERÍSTICAS TÉCNICAS:

**Rango de temperatura:** para fluidos de –15°C a +110°C

**Rango de presión:** para fluidos 40 bares

## CARACTERÍSTICAS ESPECÍFICAS:

**Paso:** total.
**Eje:** a prueba de explosión.
**Juntas laterales:** PTFE virgen de alta resistencia.
**Estanqueidad superior:** **3 juntas:**
1 anillo PTFE - alta presión.
2 juntas tóricas de estanqueidad eje – baja presión.
**Acabado:** superficie interna sin nickel en conformidad con las normativas europeas para el agua potable.

**Campos de utilización:**
la serie COMET se utiliza allá donde existe la necesidad de una válvula segura, que garantice una estanqueidad impecable en las instalaciones de calefacción industrial y civil, hídricas, neumáticas y agrícolas.

**Extremidades roscadas:**
- de serie hembra y macho según normas UNI ISO 7/1 (UNI EN 10226).

**Órganos de mando:**
palanca de aluminio, mariposa de aluminio, palanca de acero, capuchón cuadrado, capuchón soldadura al plomo.
Colores disponibles: negro, rojo.

**Todas las válvulas respetan la directiva CE 2014/68/CE y son probadas al 100% según un procedimiento de estanqueidad neumática a control electrónico.**