rpm
Robinetterie
Professionnelle Marine

TRIFLUX®

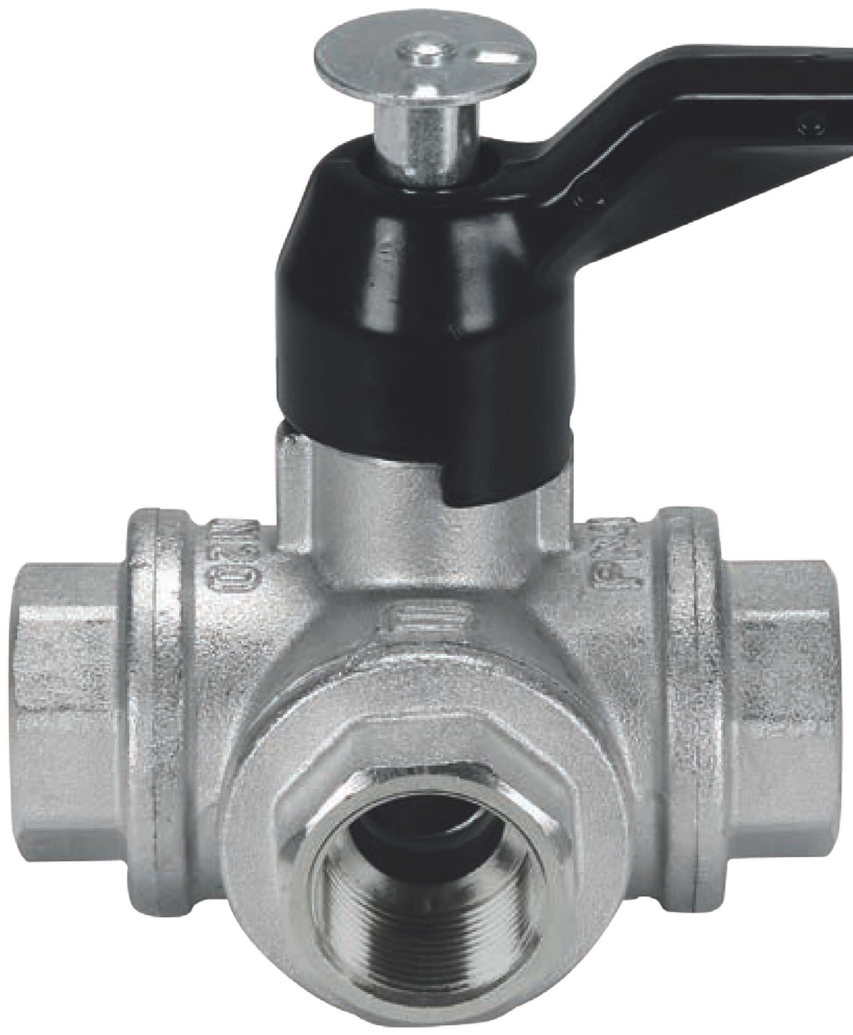

Voir diagramme pression temperature
PN 40
Ver diagrama presion/temperatura

LEVIER BREVETÉ AVEC INDICATEUR DE DÉBIT ET D'ORIENTATION À 360°

PALANCA PATENTADA CON INDICADOR DE FLUJO Y ROTACIÓN A 360°

art. 1100 à 3 voies avec sphère percée en L et levier en aluminium de 1/4" à 3"
de tres vías con esfera perforada en L y palanca de aluminio de 1/4" a 3"

art. 1120 à 3 voies avec sphère percée en T et levier en aluminium de 1/4" à 3"
de tres vías con esfera perforada en T y palanca de aluminio de 1/4" a 3"

CARACTERISTIQUES TECHNIQUES:

Limites de température: pour fluides de –15°C à + 100°C
Limites de pression: pour fluides de 40 bars à 16 bars

CARACTERISTIQUES PARTICULIERES:

Levier breveté: positionnement du levier à 360°, en le soulevant
Passage: semi-réduit (3" réduit).
Tige: avec système de sécurité à presse-étoupe.
Joints latérals: PTFE vierge à haute résistance.
Etanchéité supérieure: **DSS4® Dynamic Sealing System (brevet international)** 4 joints coniques antifriction en PTFE à réglage automatique à étanchéité dinamique. Système idéal pour être utilisé à hautes cycles de fonctionnement, à pressione haute et basse.
Finissage: surface intérieure non nickelée afin de répondre aux normes européennes sur l'eau potable.

Domaine d'utilisation:
la série TRIFLUX, à trois voies dans la version avec sphère percée en L et en T, permet de détourner le flux en toutes les directions ainsi que la fermeture du refoulement sur une des extrémités taraudées. Ce robinet est idéal pour la distribution de l'eau, le chauffage industriel et civil, dans les systèmes hydriques à pression moyenne, les systèmes oléo-hydrauliques et pneumatiques, les installations pétrolières et pétrochimiques, pour les fluides non-agressifs.
Le robinet TRIFLUX est un robinet qui presente des caracteristiques exceptionelles d'étanchéité de la sphère, de la tige, et de possibilités d'applications.

Extrémités filetées:
• filets standards femelles conformes aux normes UNI ISO 7/1 (UNI EN 10226).

Organes de manoeuvre:
levier en aluminium.
Couleurs disponibles: noir.

Tous les robinets sont conformes à la directive CE 2014/68/CE et sont tous testés 100% par un essai pneumatique à contrôle électronique.

CARACTERÍSTICAS TÉCNICAS:

Rango de temperatura: para fluidos de –15°C a +100°C
Rango de presión: para fluidos de 40 bares a 16 bares

CARACTERÍSTICAS ESPECÍFICAS:

Palanca patentada: levántandola, permite la colocación de la palanca sobre 360°.
Paso: semireducido (3" reducido).
Eje: con sistema de seguridad a prensaestopas.
Juntas laterales: PTFE virgen de alta resistencia.
Estanqueidad superior: **DSS4® Dynamic Sealing System (patente internacional)** 4 juntas cónicas anti-fricción en PTFE de ajuste automático y de estanqueidad dinámica. Sistema ideal para utilizaciones en alto número de ciclos, alta y baja presión.
Acabado: superficie interna sin nickel en conformidad con las normativas europeas para el agua potable.

Campos de utilización:
la serie TRIFLUX de tres vías en la versión con esfera perforada en L y en T permite la desviación del flujo en todas las direcciones y el cierre de la admisión, aplicable a uno cualquiera de los tres empalmes roscados. Está indicada para la distribución de agua, calefacción industrial y civil, instalaciones hídricas a media presión, hidráulicas y neumáticas, petrolíferas y petroquímicas, para fluidos no agresivos.
La válvula TRIFLUX es una válvula con características excepcionales de estanqueidad sobre la esfera y sobre el eje y posibilidades operativas notables.

Extremidades roscadas:
• de serie hembra según normas UNI ISO 7/1 (UNI EN 10226).

Órganos de mando:
palanca de aluminio.
Colores disponibles: negro.

Todas las válvulas respetan la directiva CE 2014/68/CE y son probadas al 100% según un procedimiento de estanqueidad neumática a control electrónico.

rpm
Robinetterie
Professionnelle Marine

TRIFLUX®

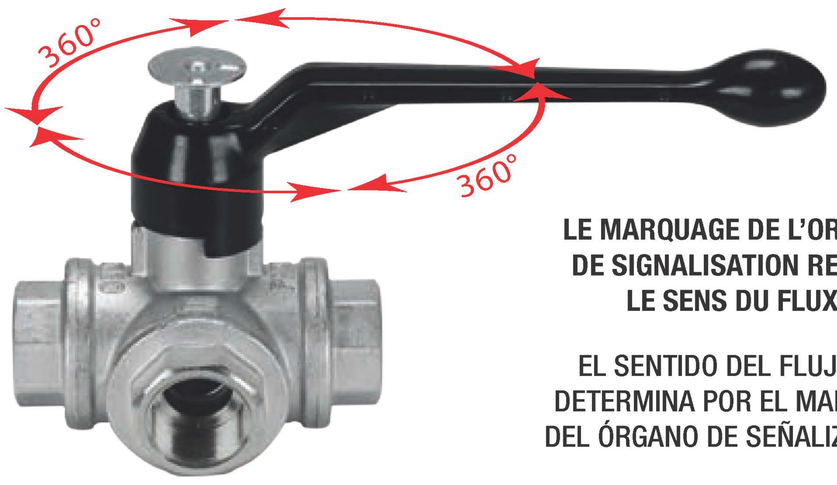

LE MARQUAGE DE L'ORGANE DE SIGNALISATION RELEVE LE SENS DU FLUX.

EL SENTIDO DEL FLUJO SE DETERMINA POR EL MARCADO DEL ÓRGANO DE SEÑALIZACIÓN.

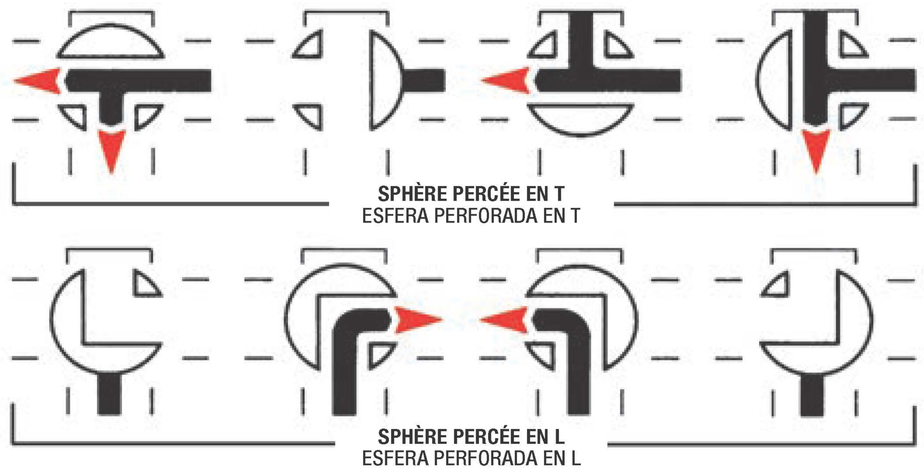

SECTION / SECCIONADO

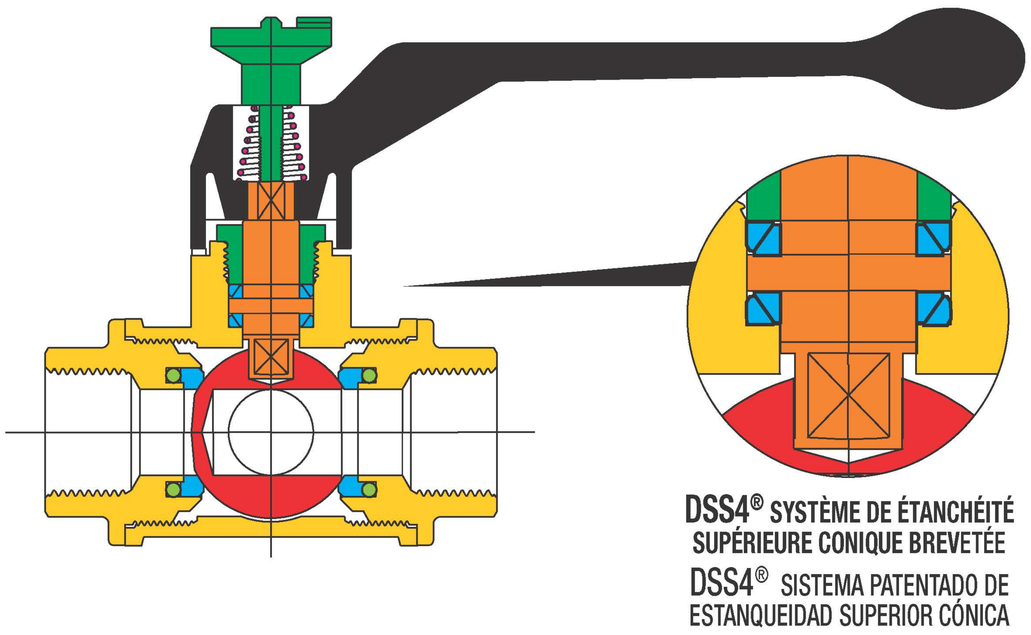

DIMENSIONS / DIMENSIONES

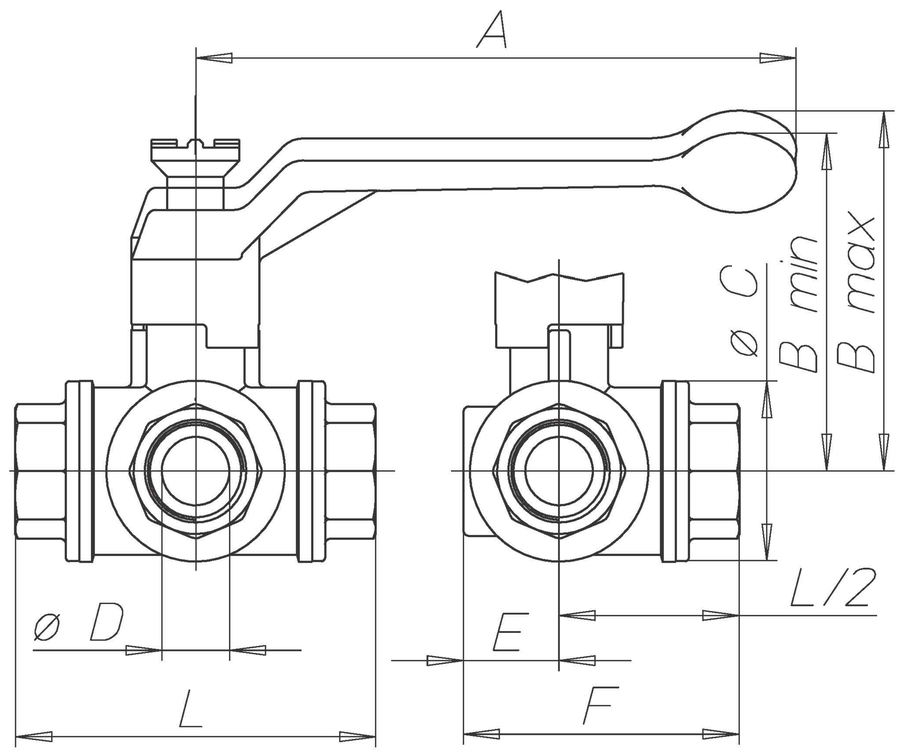

LISTE DE DETAILS: description/matériaux/traitements
LISTA DE LOS ELEMENTOS: descripción/materiales/tratamientos

Corps et manchon fileté Cuerpo y manguito roscado		**CW617N (Pb ≤ 2,2% DIN 50930T6) - UBA list**
Presse-étoupe Prensaestopas		**CW617N**
Tige de manoeuvre Eje		**CW617N (Pb ≤ 2,2% DIN 50930T6) - UBA list**
Sphère chromée polie Esfera cromada brillante		**CW617N (Pb ≤ 2,2% DIN 50930T6) - UBA list**
Joints d'étanchéité Juntas de estanqueidad		**PTFE**
Organe de manoeuvre Organo de mando		**alliage d'aluminium** / aleación Al
Organe de signalisation Organo de señalización		**acier zingué** / acero cincado
Ressort Muelle		**acier inox** / acero inoxidable
Traitement extérieur Tratamiento exterior	-	**surface nickelée brillante** / superficie niquelada brillante
Joints torique corps O-ring cuerpo		**FKM**

TABLEAU GENERAL: dimensions du robinet par type et mesure
TABLA GENERAL: dimensiones de la válvula por tipo y tamaño

Diamètre nominal mm diámetro nominal mm	8	10	15	20	25	32	40	50	80		
Dimension gaz en pouces tamaño gas en pulgadas	1/4"	3/8"	1/2"	3/4"	1"	1"1/4	1"1/2	2"	3"		
Ø D passage mm Ø D paso mm	10	13	13	18	23	29	35	44	44		
A mm	130	130	130	160	160	195	195	235	235		
B min mm	77	77	77	89	93	110	115	129	129		
B max mm	85	85	85	98	102	121	125	141	141		
Ø C mm	38	38	38	48	58	67	78	95	95		
E mm	21	21	21	26	31	34	40	47	47		
F mm	56	56	61	74	88	99	114	132	148		
L mm	71	71	80	96	113	130	147	169	202		

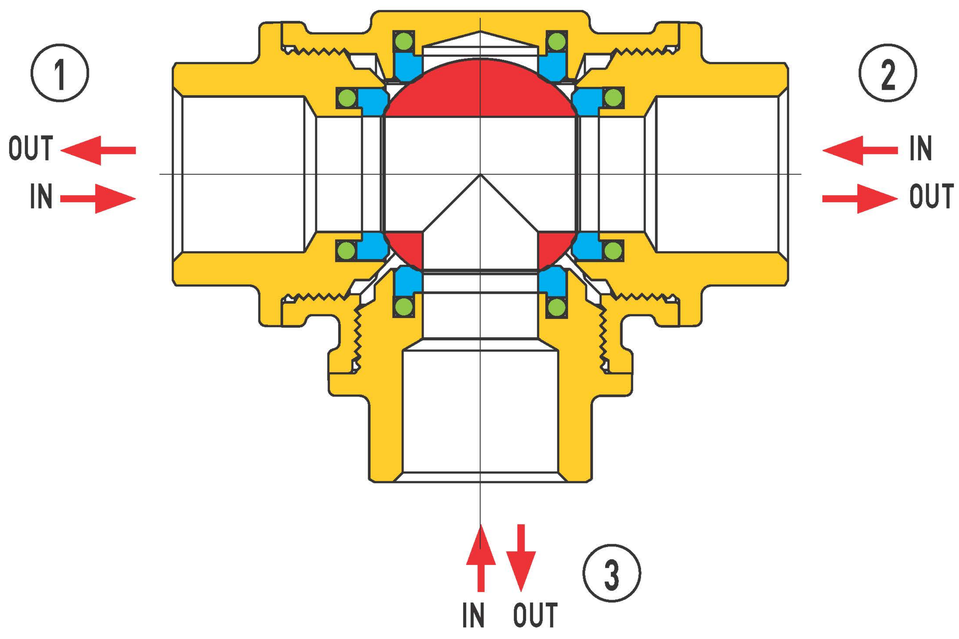
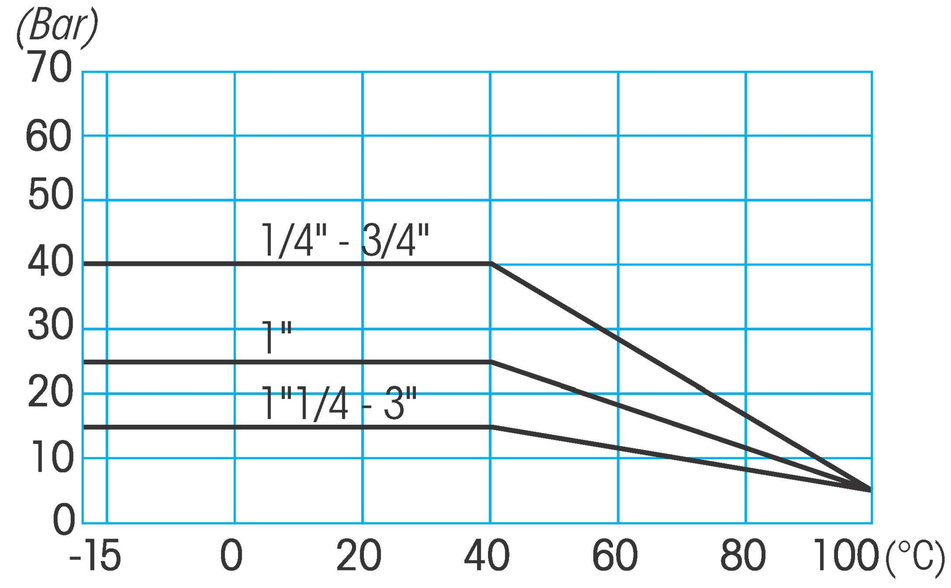
DIAGRAMME PRESSION/TEMPERATURE - DIAGRAMA PRESIÓN/TEMPERATURA