rpm
Robinetterie
Professionnelle Marine

OLYMPIC®

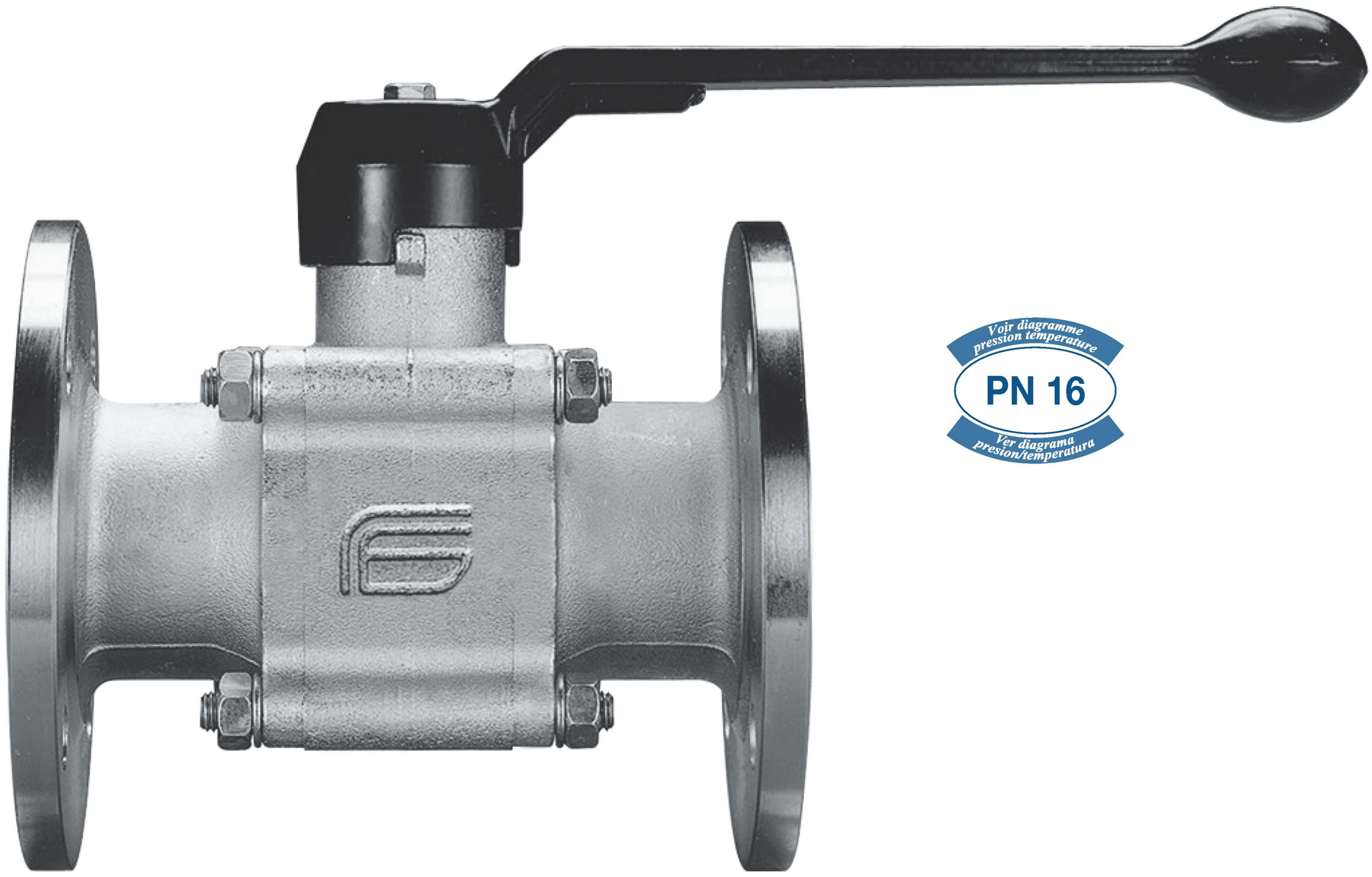

Voir diagramme pression temperature
PN 16
Ver diagrama presion/temperatura

art. 1206 3 pièces boulloné et bridé avec levier en aluminium de DN20 à DN100
tres piezas empernada y bridadas con palanca de aluminio de DN 20 a DN 100

CARACTERISTIQUES TECHNIQUES:

Limites de température: pour fluides de –15°C à + 120°C

Limites de pression: pour fluides de 16 bars pour toutes les dimensions

CARACTERISTIQUES PARTICULIERES:

Passage: intégral.
Tige: avec système de sécurité à presse-étoupe réglable.
Joints latérals: PTFE vierge à haute résistance.
Etanchéité supérieure: **DSS4® Dynamic Sealing System (brevet international)**
4 joints coniques antifriction en PTFE à réglage automatique à étanchéité dinamique.
Système idéal pour être utilisé à hautes cycles de fonctionnement, à pressione haute et basse.

Domaine d'utilisation:
la série OLYMPIC est indiquée au cas où l'interchangeabilité des composants serait nécessaire pour des raisons de maintenance. Elle est habituellement utilisée pour la distribution de l'eau, pour le chauffage industriel et civil, dans les systèmes hydriques à pression moyenne, les systèmes oléo-hydrauliques et pneumatiques, les installations pétrolières et pétrochimiques et pour les fluides non-agressifs.

Extrémités filetées:
- de série: brides UNI EN 1092-3 (surface d'étanchéité à butée PN 16) écartement conforme à la norme ISO 5752 (tableau n° 6 série moyenne PN 16)

Organes de manoeuvre:
levier en aluminium.
Couleurs disponibles: noir.

Tous les robinets sont conformes à la directive CE 2014/68/CE et sont tous testés 100% par un essai pneumatique à contrôle électronique.

CARACTERÍSTICAS TÉCNICAS:

Rango de temperatura: para fluidos de –15°C a +120°C

Rango de presión: para fluidos 16 bares para todos los tamaños de válvula

CARACTERÍSTICAS ESPECÍFICAS:

Paso: total.
Eje: con sistema de seguridad a prensaestopas regulable.
Juntas laterales: PTFE virgen de alta resistencia.
Estanqueidad superior: **DSS4® Dynamic Sealing System (patente internacional)**
4 juntas cónicas anti-fricción en PTFE de ajuste automático y de estanqueidad dinámica.
Sistema ideal para utilizaciones en alto número de ciclos, alta y baja presión.

Campos de utilización:
la serie OLYMPIC está indicada en aquellos casos en que está prevista una intercambiabilidad de los componentes debida, por ejemplo, a necesidades de mantenimiento. Se utiliza normalmente en la distribución de agua, calefacción industrial y civil, instalaciones hídricas a media presión, hidráulicas y neumáticas, petrolíferas y petroquímicas y para fluidos no agresivos.

Extremidades:
- de serie: rebordeados UNI EN 1092-3 (superficie de estanqueidad con escalón PN 16) dimensión según ISO 5752 (tabla n°6 serie intermedia PN 16)

Órganos de mando:
palanca de aluminio.
Colores disponibles: negro.

Todas las válvulas respetan la directiva CE 2014/68/CE y son probadas al 100% según un procedimiento de estanqueidad neumática a control electrónico.

Robinetterie
Professionnelle Marine

OLYMPIC®

SECTION / SECCIONADO

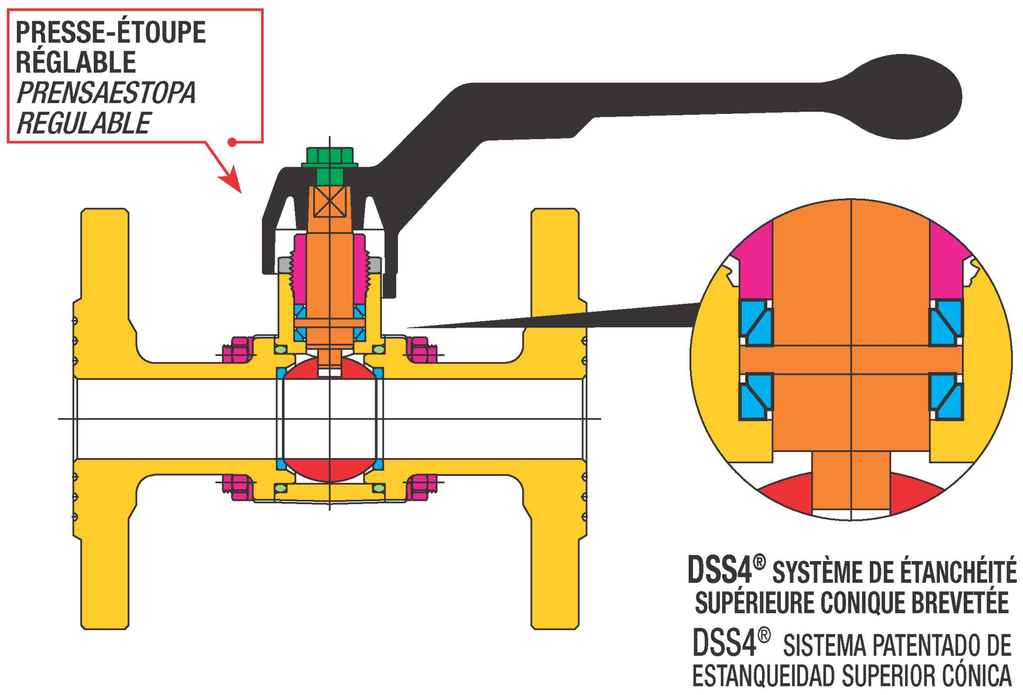

DIMENSIONS / DIMENSIONES

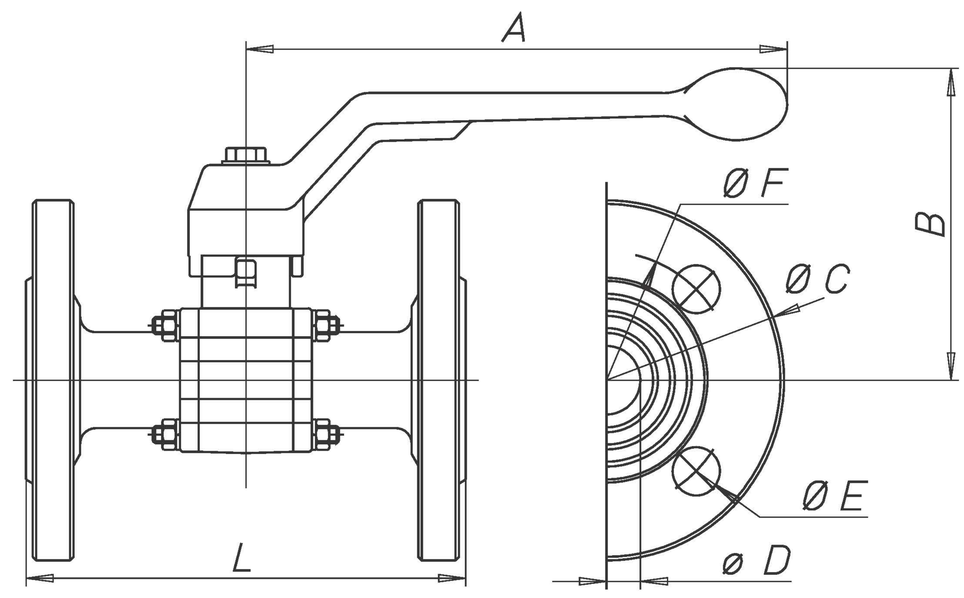

LISTE DE DETAILS: description/matériaux/traitements
LISTA DE LOS ELEMENTOS: descripción/materiales/tratamientos

Corps et brides Cuerpo y bridas		**GK - CuZn37Pb**
Presse-étoupe Prensaestopas		**CW617N**
Contre-écrou Contratuerca		**CW617N**
Tige de manoeuvre Eje		**CW617N**
Sphère chromée polie Esfera cromada brillante		**CW617N**
Joints d'étanchéité Juntas de estanqueidad		**PTFE**
Joint torique d'étanchéité bride Junta tórica de estanqueidad brida		**FKM (viton®)**
Organe de manoeuvre Organo de mando		**alliage d'aluminium** / aleación Al
Entretoises, écrous et rondelles Groves Espárragos, tuercas y arandelas Grover		**acier zingué jaune** / acero cincado amarillo
Vis de fixation Tornillo de sujeción		**acier zingué** / acero cincado
Traitement extérieur Tratamiento exterior	-	**surface nickelée brillante** / superficie niquelada brillante

TABLEAU GENERAL: dimensions du robinet par type et mesure
TABLA GENERAL: dimensiones de la válvula por tipo y tamaño

Diamètre nominal mm diámetro nominal mm	20	25	32	40	50	65	80	100			
Mesure tamaño	DN 20	DN 25	DN 32	DN 40	DN 50	DN 65	DN 80	DN 100			
Ø D passage mm **Ø D paso mm**	**20**	**25**	**32**	**40**	**50**	**65**	**80**	**100**			
A mm	160	160	195	195	235	280	280	280			
B mm	91	95	112	118	132	155	167	180			
Ø C mm	105	115	140	150	165	185	200	220			
Ø E mm	14	14	18	18	18	18	18	18			
n° fori n° orificios	4	4	4	4	4	8	8	8			
Ø F mm	75	85	100	110	125	145	160	180			
L mm	130	140	165	165	203	222	241	305			
Kv	28	39	84	156	243	476	770	1200			

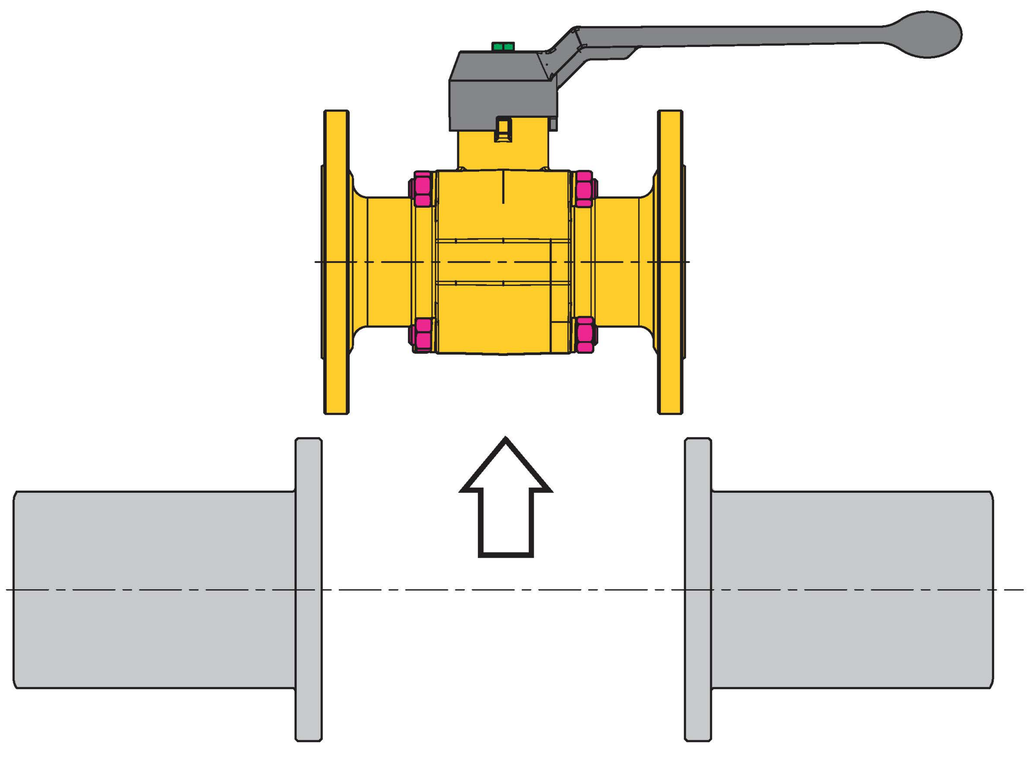

DIAGRAMME PRESSION/TEMPERATURE - DIAGRAMA PRESIÓN/TEMPERATURA

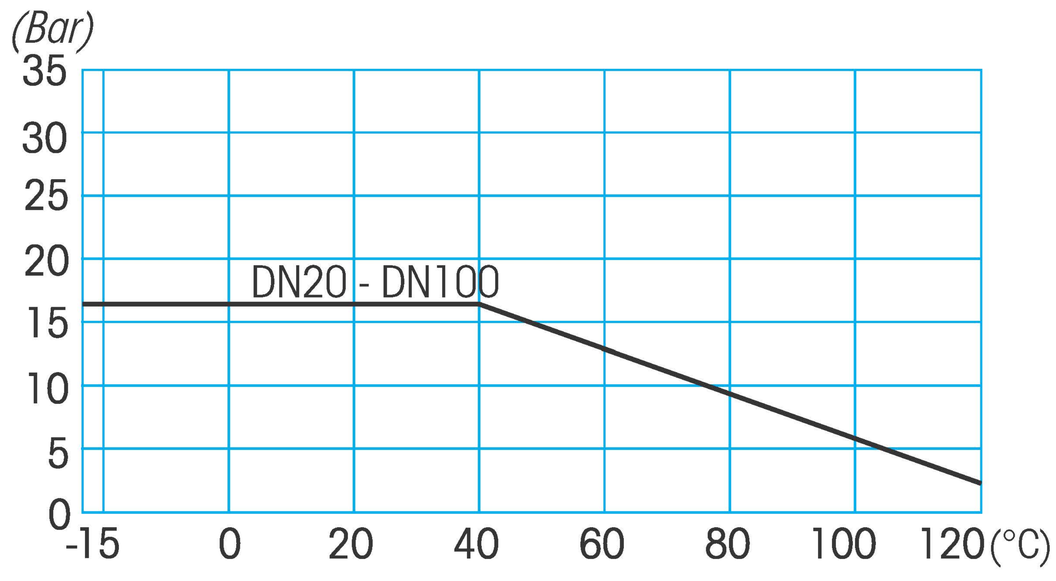

Notes détaillées du diagramme pression/temperature et conseils d'utilisation, à la page 460
Para especificaciones sobre el diagrama presión temperatura y consejos de utilización, véase a la página 460