ECON® Robinet à boisseau sphérique fig. 1607NPT laiton taraudé NPT

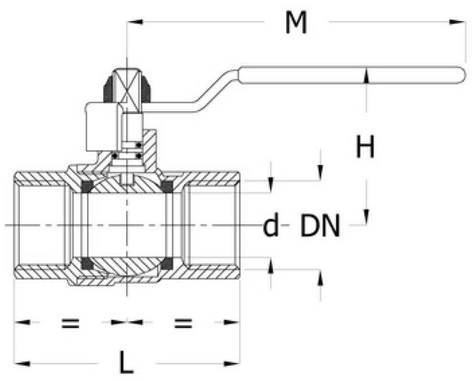

Caractéristiques

Type: 1607NPT
Norme: ASME
Forme de construction: 2 voies
Construction du corps: 2 pièces
Matériau du boîtier: Laiton
Catégorie de qualité: CW617N
Revêtement du surface: Nickelé
Raccord: Taraudé (NPT)
Norme de face à face: Norme du fabricant
Matière de l'étanchéité secondaire à l'axe: FPM (FKM)
Matière du joint de corps: PTFE
Matière de l'actionneur: Acier galvanisé

Application

- Systèmes CVC, eau et air comprimé.

Informations techniques

- Fils selon ASME B1.20.1. Classe de pression PN30-PN64.

Ø	B	d	H	L	M	SW
-	mm	mm	mm	mm	mm	mm
1/4"	10,1	10	38	43,5	90	17
3/8"	10,6	10	38	45	90	21
1/2"	14,7	15	39,5	58,5	90	25
3/4"	14,2	20	49,5	64,5	105	31
1"	16,8	25	51,5	77,5	105	38
1,1/4"	17,3	32	62	89,5	120	47
1,1/2"	17,3	40	71	97	140	54
2"	17,7	50	85,5	111,5	170	66
2,1/2"	23,8	65	99,5	141	170	83
3"	25,8	80	113,2	162,5	250	97

Largeur nominale	Norme du raccordement taraudé	Classe de pression	Longueur totale	Type de commande	Passage intégral	Matière de la sphère	Matière du siège	Matière de l'axe	Matière de l'étanchéité primaire à l'axe	Article
			mm							
1/4" (8)	ASME B1.20.1	PN64	43.5	Levier	Oui	CW614N chromé	PTFE	Laiton	PTFE	12439163
3/8" (10)	ASME B1.20.1	PN64	45	Levier	Oui	CW614N chromé	PTFE	Laiton	PTFE	12439164
1/2" (15)	ASME B1.20.1	PN40	58.5	Levier	Oui	CW614N chromé	PTFE	Laiton	PTFE	12439165
3/4" (20)	ASME B1.20.1	PN40	64.5	Levier	Oui	CW614N chromé	PTFE	Laiton	PTFE	12439166
1" (25)	ASME B1.20.1	PN40	77.5	Levier	Oui	CW614N chromé	PTFE	Laiton	PTFE	12439167
1.1/4" (32)	ASME B1.20.1	PN40	89.5	Levier	Oui	CW614N chromé	PTFE	Laiton	PTFE	12439168
1.1/2" (40)	ASME B1.20.1	PN40	97	Levier	Oui	CW614N chromé	PTFE	Laiton	PTFE	12439169
2" (50)	ASME B1.20.1	PN40	111.5	Levier	Oui	CW614N chromé	PTFE	Laiton	PTFE	12439170
2.1/2" (65)	ASME B1.20.1	PN30	97	Levier	Oui	CW614N chromé	PTFE	Laiton	PTFE	12439171
3" (80)	ASME B1.20.1	PN30	162.5	Levier	Oui	CW614N chromé	PTFE	Laiton	PTFE	12439172