Robinetterie
Professionnelle Marine

FICHE TECHNIQUE

TECHNICAL SHEET

Crépine inox pour clapet de retenue

Stainless steel strainer for check

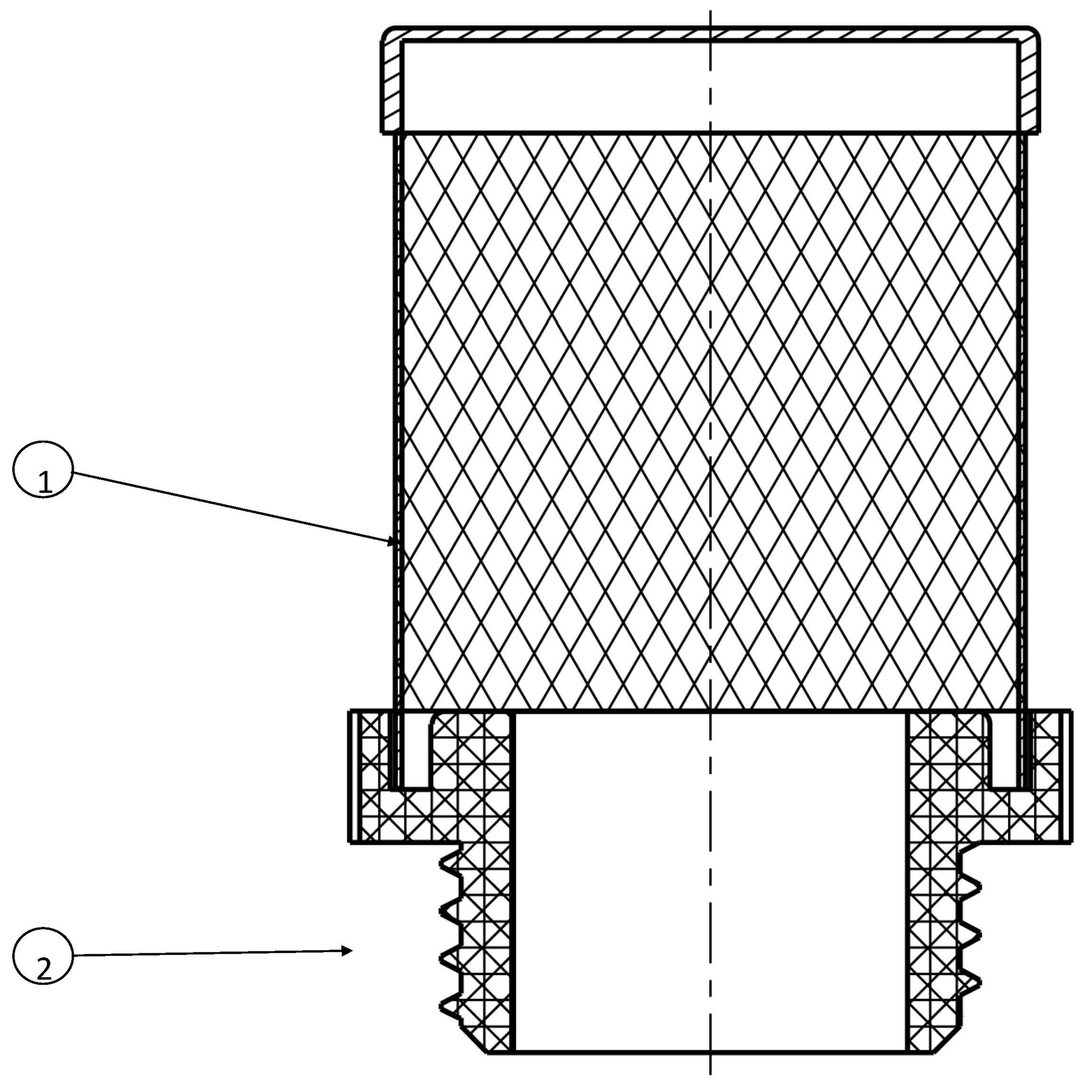

N°	Désignation	Matériau	Description	Material	Designación	Material
1	Crépine	Acier inoxydable 304	Strainer	Stainless steel 304	Tamiz	Acero inoxidable 304
2	Manchon	ABS	Bonnet	ABS	Tapa	ABS

Conditions d'utilisation - Conditions of use

- Utilisation : crépine pour clapets de retenue. Non compatible avec clapets de pied 1204 et 1205.

- Use : Strainer for check valves. Not suitable with foot valves 1204 & 1205.
- Temperatures : 0/+70°C

Caractéristiques techniques - Technical features

- Raccordements : Embout polymère fileté gaz (BSPP) selon norme ISO 228-1.
- Adaptable sur tous les clapets taraudés ISO 228-1.
- Crépine en acier inoxydable 304
- Maille : 1200 µm

- Connections : Polymer BSPP male threaded end according to ISO 228-1 standard.
- Suitable for any ISO 228-1 threaded foot valve.
- Stainless steel 304 strainer
- Meshing : 1200 µm