rpm
Robinetterie
Professionnelle Marine

# COLLETTORE® M

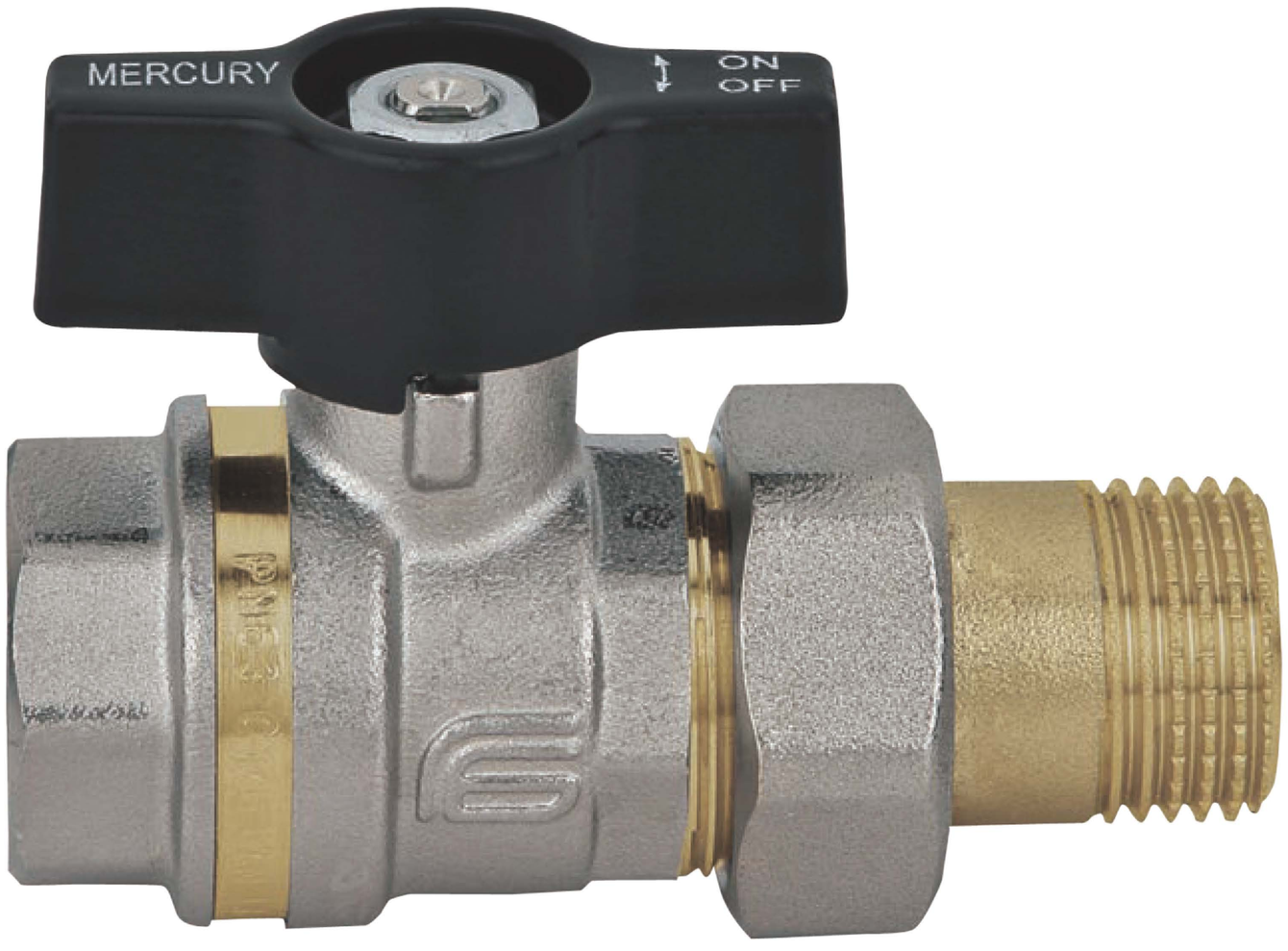


Voir diagramme pression temperature
PN 63
Ver diagrama presion/temperatura

**art. 2037** pour collecteurs femelle/ écrou tournant avec manette papillon de 1/2" à 1" - de 1"1/4 à 2" avec levier
para colectores hembra/ codo y giratoria con mariposa de 1/2" a 1" - de 1"1/4 a 2" con palanca

## CARACTERISTIQUES TECHNIQUES:

**Limites de température:** pour fluides de –15°C à + 120°C
**Limites de pression:** pour fluides de 63 bars et de 40 bars

## CARACTERISTIQUES PARTICULIERES:

- le robinet COLLECTEUR M présente les même caractéristiques que la série MERCURY d'où il dérive.
  Les mesures de 1"1/4 à 2" sont munies de levier en aluminium

**Passage:** intégral.
**Tige:** anti-explosion
**Joints latérals:** PTFE vierge à haute résistance.
**Etanchéité supérieure:** **4 joints**
1 joint PTFE - haute pression
2 joints coniques anti-friction en PTFE - moyenne et basse pression
1 joint torique - basse pression
**Finissage:** surface intérieure non nickelée afin de répondre aux normes européennes sur l'eau potable.

**Domaine d'utilisation:**
le robinet est indiqué dans les systèmes de chauffage pour les batteries de collecteurs.

**Extrémités filetées:**
- filets standards femelles conformes aux normes UNI ISO 228/1.
- écrou tournant (étainchéité métallique + joint torique).

**Organes de manoeuvre:**
manette papillon en aluminium. (1/2"-3/4"-1") levier en aluminium de 1/2" à 2".
Couleurs disponibles: noir, rouge, bleu.

**Tous les robinets sont conformes à la directive CE 2014/68/CE et sont tous testés 100% par un essai pneumatique à contrôle électronique.**

## CARACTERÍSTICAS TÉCNICAS:

**Rango de temperatura:** para fluidos de –15°C a +120°C
**Rango de presión:** para fluidos de 63 bares a 40 bares

## CARACTERÍSTICAS ESPECÍFICAS:

- el COLECTOR M posee las mismas características que la serie MERCURY de la que deriva.
  Los tamaños de 1"1/4 a 2" son con palanca de aluminio.

**Paso:** total.
**Eje:** a prueba de explosión.
**Juntas laterales:** PTFE virgen de alta resistencia.
**Estanqueidad superior:** **4 juntas**
1 anillo PTFE - alta presión.
2 juntas cónicas anti-fricción en PTFE – mediana y baja presión.
1 junta tórica de estanqueidad eje – baja presión
**Acabado:** superficie interna sin nickel en conformidad con las normativas europeas para el agua potable.

**Campos de utilización:**
está indicada en las instalaciones de calefacción para las baterías de colectores.

**Extremidades roscadas:**
- de serie hembra según normas UNI 228/1.
- codo y parte giratoria(estanqueidad metálica + O-ring).

**Órganos de mando:**
mariposa de aluminio, (1/2"-3/4"-1") palanca de aluminio de 1/2" a 2".
Colores disponibles: negro, rojo, azul.

**Todas las válvulas respetan la directiva CE 2014/68/CE y son probadas al 100% según un procedimiento de estanqueidad neumática a control electrónico.**

Robinetterie
Professionnelle Marine

# COLLETTORE ® M

## SECTION / SECCIONADO

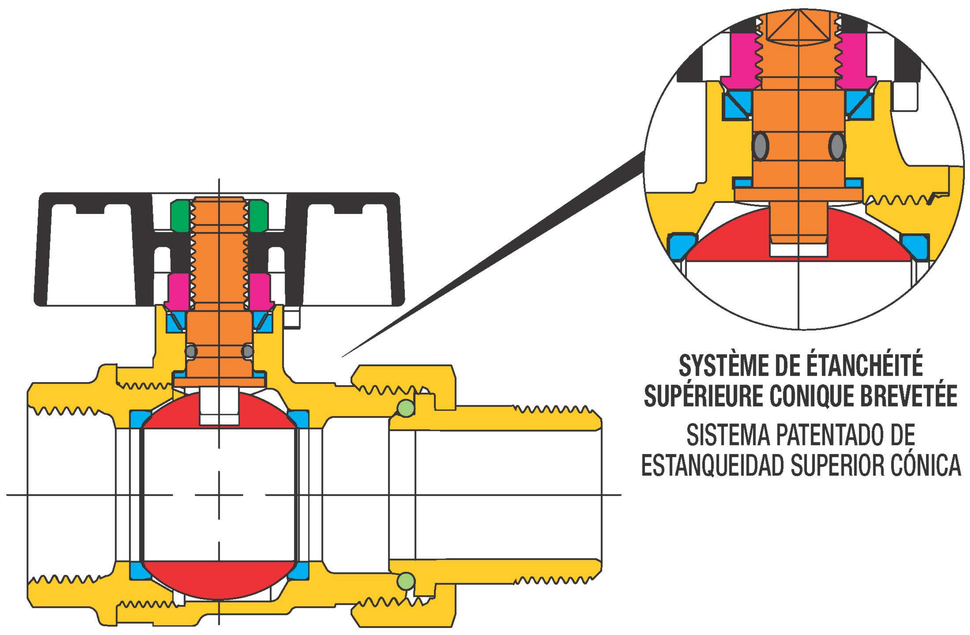


## DIMENSIONS / DIMENSIONES

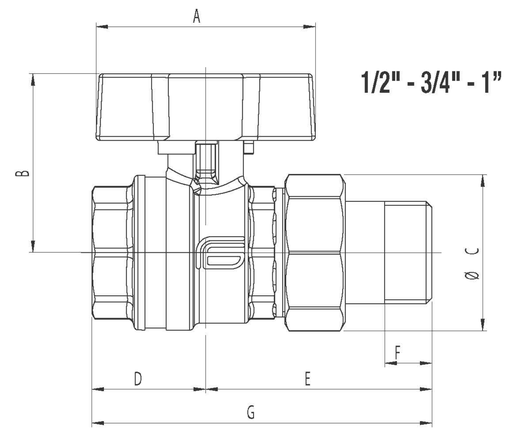


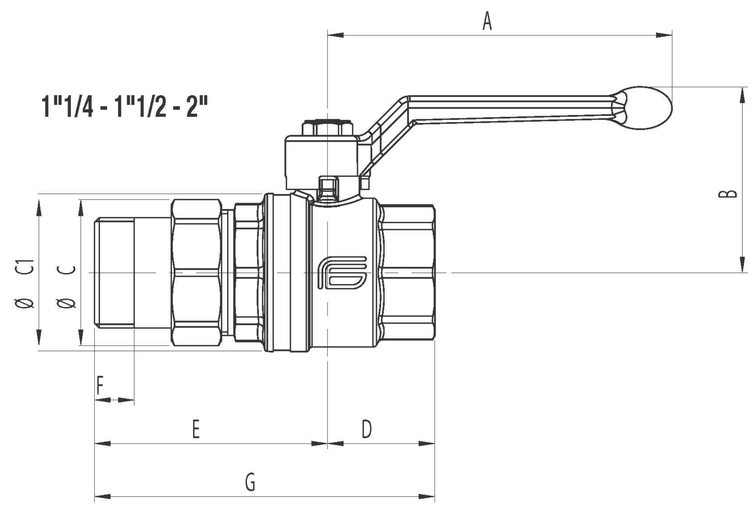


**LISTE DE DETAILS: description/matériaux/traitements**
LISTA DE LOS ELEMENTOS: descripción/materiales/tratamientos

| | | |
|---|---|---|
| **Corps et manchon fileté**<br>Cuerpo y manguito roscado | | **CW617N (Pb ≤ 2,2% DIN 50930T6) - UBA list** |
| **Ecrou tournant**<br>Codo y parte giratoria | | **CW617N (Pb ≤ 2,2% DIN 50930T6)** |
| **Presse-étoupe**<br>Prensaestopas | | **CW617N** |
| **Tige de manoeuvre**<br>Eje | | **CW617N (Pb ≤ 2,2% DIN 50930T6) - UBA list** |
| **Sphère chromée polie**<br>Esfera cromada brillante | | **CW617N (Pb ≤ 2,2% DIN 50930T6) - UBA list** |
| **Joints d'étanchéité**<br>Juntas de estanqueidad | | **PTFE** |
| **Joints torique d'étanchéité tige**<br>O-ring de estanqueidad eje | | **HNBR** |
| **Joints torique d'étanchéité écrou**<br>O-ring de estanqueidad codo | | **EPDM PÉROXIDE** / EPDM PERÓXIDO |
| **Organe de manoeuvre**<br>Organo de mando | | **alliage d'aluminium** / aleación Al |
| **Ecrou de fixation**<br>Tuerca de sujeción | | **acier zingué** / acero cincado |
| **Traitement extérieur**<br>Tratamiento exterior | - | **Surface nickelée brillante extérieure laiton brut intérieur**<br>superficie niquelada brillante exterior latón interior |

**TABLEAU GENERAL: dimensions du robinet par type et mesure**
TABLA GENERAL: dimensiones de la válvula por tipo y tamaño

| Diamètre nominal mm<br>diámetro nominal mm | 15 | 20 | 25 | 32 | 40 | 50 | | | | | |
|---|---|---|---|---|---|---|---|---|---|---|---|
| Dimension gaz en pouces<br>tamaño gas en pulgadas | 1/2" | 3/4" | 1" | 1"1/4 | 1"1/2 | 2" | | | | | |
| Ø D passage mm<br>Ø D paso mm | 15 | 20 | 25 | 32 | 40 | 50 | | | | | |
| A mm | 47 | 56 | 56 | 130 | 130 | 165 | | | | | |
| B mm | 38 | 46 | 50 | 70 | 76 | 92 | | | | | |
| Ø C mm | 33 | 40 | 49 | 55 | 69 | 89 | | | | | |
| Ø C1 mm | 31 | 39 | 47 | 57,5 | 70 | 85,5 | | | | | |
| D mm | 25 | 29 | 34 | 41 | 47 | 55 | | | | | |
| E mm | 49 | 58 | 67 | 88 | 98 | 112 | | | | | |
| F mm | 10 | 12 | 14 | 15 | 16 | 18 | | | | | |
| G mm | 74 | 87 | 101 | 128,5 | 144 | 166,5 | | | | | |

## DIAGRAMME PRESSION/TEMPERATURE - DIAGRAMA PRESIÓN/TEMPERATURA

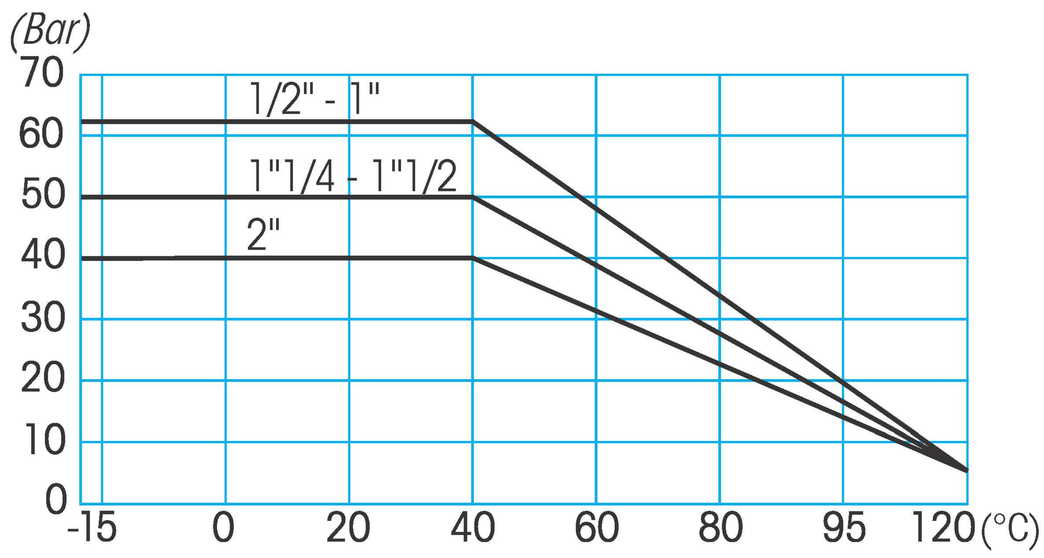


Notes détaillées du diagramme pression/temperature et conseils d'utilisation, à la page 460
Para especificaciones sobre el diagrama presión temperatura y consejos de utilización, véase a la página 460