rpm
Robinetterie
Professionnelle Marine

HEXA®

Voir diagramme pression temperature
PN 25
Ver diagrama presion/temperatura

HAUTE RESISTANCE

ALTA RESISTENCIA

art. 2301	F/F Clapet 3/8" à 4" F/F Valvula de retención de 3/8" a 4"

art. 2301	F/F Clapet 3/8" à 4"
	F/F Valvula de retención de 3/8" a 4"

art. 2304	F/F Clapet à crépine inox 3/8" à 4"
	F/F Valvula de retención con filtro inox de 3/8" a 4"

art. K900	Crépine inox 3/8" à 4"
	Filtro inox de 3/8" a 4"

rpm
Robinetterie
Professionnelle Marine

HEXA®

SECTION / SECCIONADO

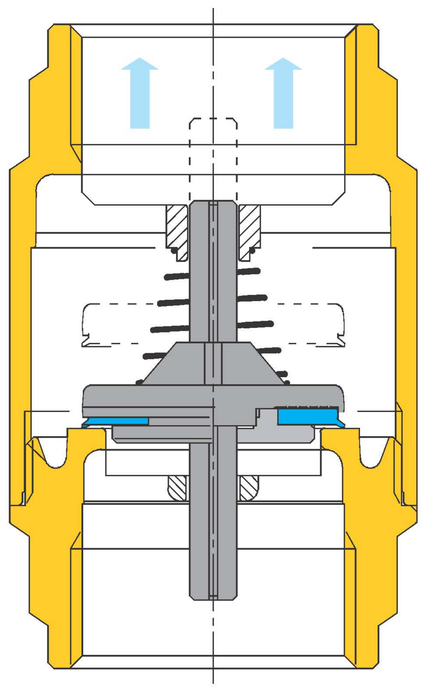

LISTE DE DETAILS: description/matériaux/traitements LISTA DE LOS ELEMENTOS: descripción/materiales/tratamientos		
Corps et manchon fileté Cuerpo y manguito roscado		**CW617N (Pb ≤ 2,2% DIN 50930T6)**
Pad Platte		**POM (HOSTAFORM)**
Spring Feder		**AISI 302**
Joints d'étanchéité Juntas de estanqueidad		**NBR**

DIMENSIONS / DIMENSIONES

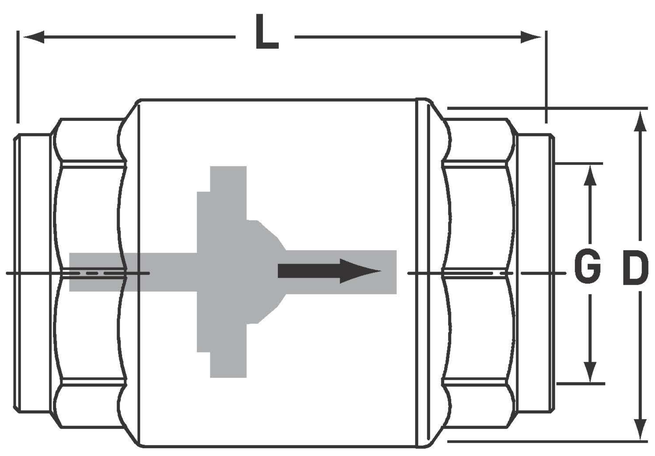

TABLEAU GENERAL: dimensions du robinet par type et mesure
TABLA GENERAL: dimensiones de la válvula por tipo y tamaño

G	3/8"	1/2"	3/4"	1"	1"1/4	1"1/2	2"	2"1/2	3"	4"
PN a 20°	25	25	25	25	18	18	18	8	8	8
D	29	32	39	47	60	67	83	103	120	155
L	52	58	65	75	80	86	94	93	104	119
Poids/peso	115	150	225	330	545	685	1025	1260	1810	3100
Kv	2,7	4	8	10,3	18	24	40	60	90	170

Kv DIAGRAMME - Kv DIAGRAMA

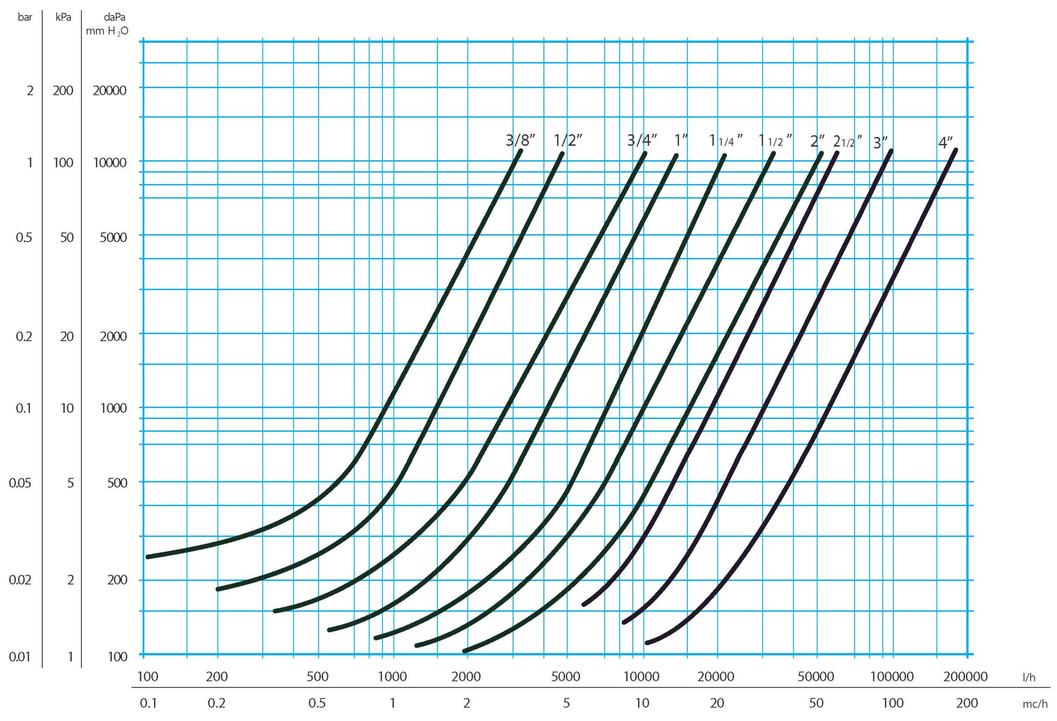

CARACTERISTIQUES TECHNIQUES:

Limites de temperature: –5°C - +110°C (sans vapeur)

Limites de pression: v. tableau
Pression min. ovverture : **0,02 bar**

CARACTERISTIQUES PARTICULIERES:

- Perte de charge limitée
- Passage total
- Bruit reduit
- Long durée et resistante
- Très performante
- Max. glycol admis 50%

Domaine d'utilisation:
Le clapet HEXA est idéal pour circuites d'eau, chauffage, climatisation dans le secteur civil et industrial.
Se peut monter en toutes positions: horizontal, vertical, oblique.
Suivre la direction du fluxe indiquée avec une flèche.

Extrémités filetées:
- Standard femelle UNI ISO 228/1.

Exécutions spéciales:
- Sièges EPDM.

Tous les robinets sont conformes à la directive CE 2014/68/CE et sont tous testés 100% par un essai pneumatique à contrôle électronique.

CARACTERISTICAS TECNICAS:

Rango de temperatura: -5°C +110°C (sin vapor)

Rango de presión: v. tabla
Presión min. de abertura: **0,02 bar**

CARACTERISTICAS ESPECIFICAS:

- Perta de carga limitada
- Paso total
- Ruido muy limitado
- Larga duración
- Alta prestación y resistencia
- Max glycol admitido (50%)

Campos de utilisación:
La valvula de retención HEXA se recomienda en las instalaciones de distribución de aqua, calefacción, climatización industrial y civil.
Se puede montar en todas posiciones: horizontal, vertica, oblicua.
Seguir la direción del flujo indicada con una flecha.

Extremidades roscadas:
- HH UNI ISO 228/1

Ejecuciones especiales:
- Asientos EPDM

Todas las válvulas respetan la directiva CE 2014/68/CE y son probadas al 100% según un procedimiento de estanqueidad neumática a control electrónico.