rpm
Robinetterie
Professionnelle Marine

ALBA®

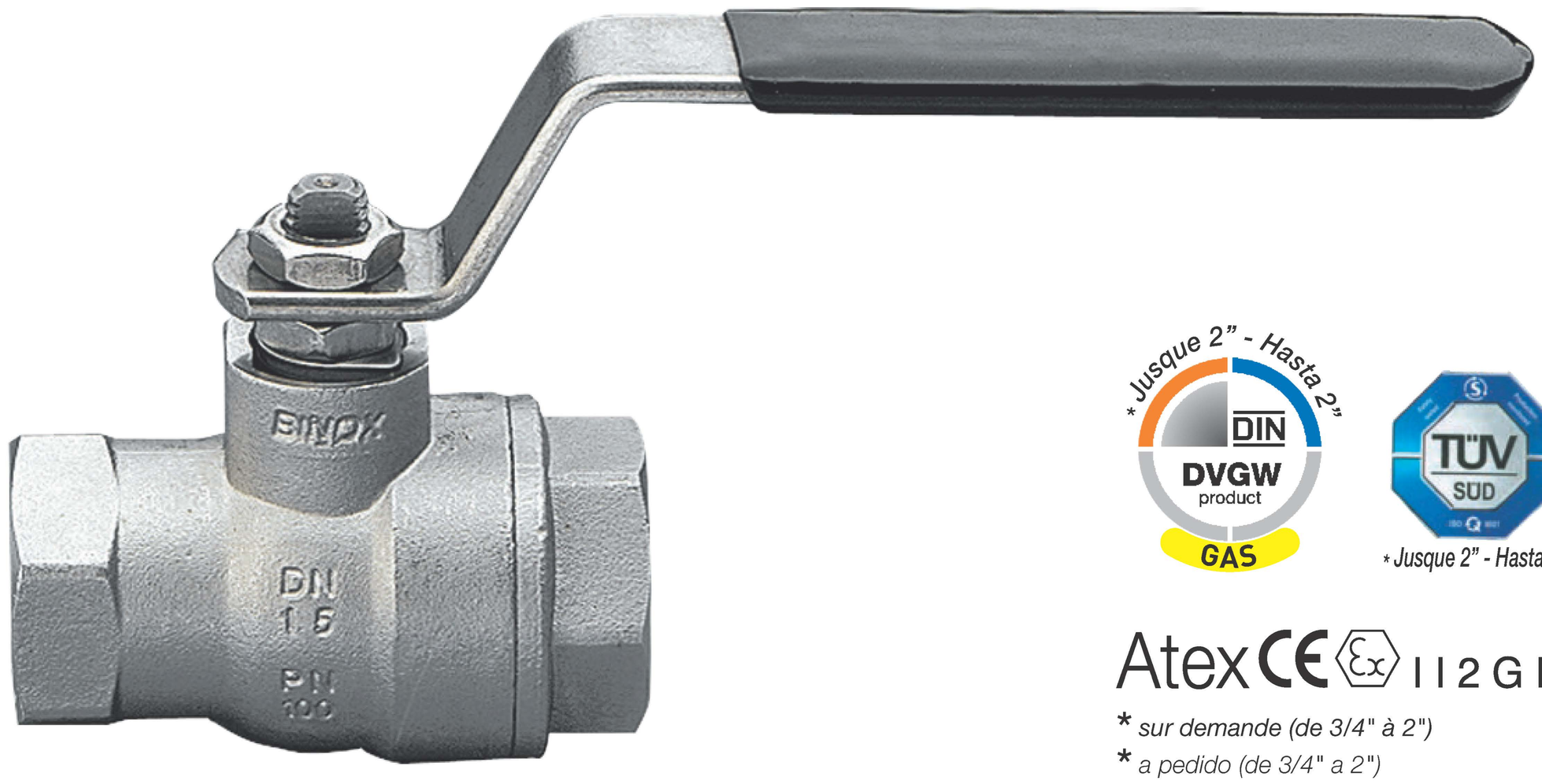

* Jusque 2" - Hasta 2"
DIN
DVGW
product
GAS

TÜV SÜD
* Jusque 2" - Hasta 2"

Atex CE Ex II 2 G D*

* sur demande (de 3/4" à 2")
* a pedido (de 3/4" a 2")

art. 2601	F / F 1/4" - 3" H / H 1/4" - 3"

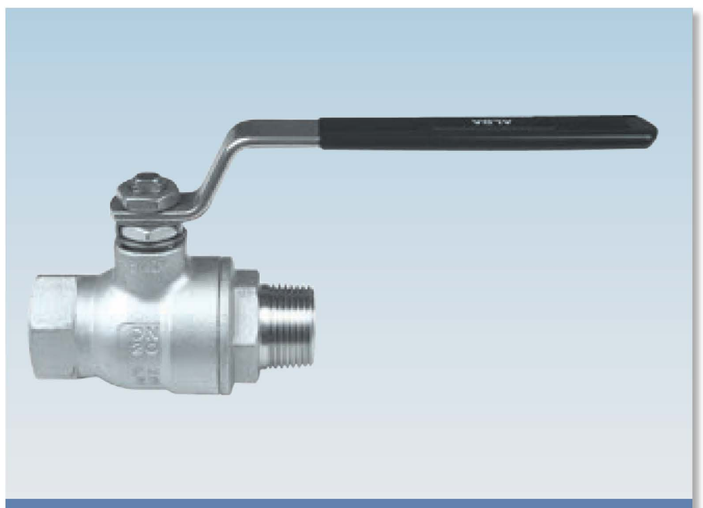

art. 2602	M/F 1/4" - 2" M/H 1/4" - 2"

art. 2611	F/F 1/4" - 1" H/H 1/4" - 1"
art. 2612	M/F 1/4" - 1" M/H 1/4" - 1"

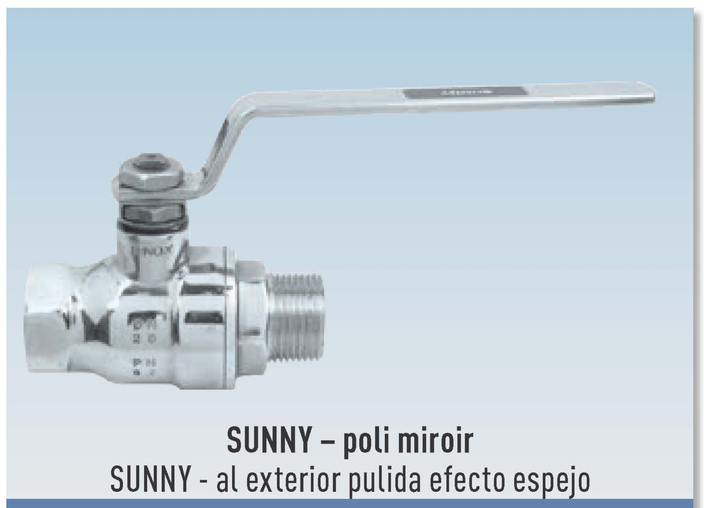

SUNNY – poli miroir
SUNNY - al exterior pulida efecto espejo

art. 2621	F/F 1/4" - 2" H/H 1/4" - 2"
art. 2622	M/F 1/4" - 2" M/H 1/4" - 2"

CARACTÉRISTIQUES PRINCIPALES STANDARD:
- **CONSTRUCTION:** A351 - CF8M (AISI 316).
- **CERTIFICATIONS:** DVGW pour gaz jusqu'à 2" (seulement PTFE) MOP5
  TÜV pour TA Luft jusqu'à 2" (seulement PTFE).
- **CONNEXIONS:** F/F Rp UNI ISO 7/1 (UNI EN 10226)
  DIN2999 cylindrique
  M/F jusqu'à 2" (mâle R UNI ISO 7/1 (UNI EN 10226), femelle cylindrique).
- **PRESSION:** 100 bars - 40 bars.
- **LIMITES DE TEMPÉRATURE:** -20°C / +150°C.
- **TIGE:** antj-explosion.
- **ETANCHÉITÉ SUPÉRIEURE:** TRIPLE étanchéité de la tige effet labyrinthe et réglage automatique du système d'étanchéité par rondelles belleville.
- **ORGANE DE MANŒUVRE:** levier. Couleurs disponibles: noir, jaune.
- **VIDE DÉCLARÉ:** (800 mbar).
- Art. 2"1/2 - 3": levier cadenassable et embage ISO 5211.

EMPLOI GÉNÉRAL:
Robinet d'arrêt (ON-OFF) pour: produits chimiques, pour installations hydrauliques et pneumatiques, pour gaz, eau, vide. Utilisé pour la vapeur en conditions de fonctionnement limitées et avec des étanchéités particulières. En cas d'utilisations spéciales, vérifier la compatibilité avec les caractéristiques du processus et la résistance à la corrosion en consultant également le tableau correspondant.

EXÉCUTIONS SPÉCIALES:
- **PTFE+15% FIBRE DE VERRE:** -20°C + 175°C.
- **PTFE+CARBOGRAPHITE:** -20°C + 180°C, (conditions optimales de 60°C à 180°C).
- **PE HD:** -20°C + 70°C
- **F/F:** NPT ANSI B1.20.1.
- Sphère percée.
- **ROBINETS DEGRAISSÉS.**
- Robinets pour oxygène Max 20 bar.
- **PROLONGEMENT TIGE:** 50 mm jusqu'à 2".
- Pour des exigences particulières, consulter notre service technique/commercial.

CARACTERÍSTICAS PRINCIPALES STD:
- **CONSTRUCCIÓN:** A351 - CF8M (AISI 316).
- **CERTIFICACIONES:** DVGW para gas hasta 2" (solo PTFE) MOP5
  TÜV para TA Luft hasta 2" (solo PTFE).
- **ACOPLAMIENTOS:** H/H Rp UNI ISO 7/1 (UNI EN 10226)
  DIN2999 cilíndrico
  M/H hasta 2" (macho R UNI ISO 7/1 (UNI EN 10226), hembra cilíndrico).
- **PRESIONES:** 100 bares - 40 bares.
- **RANGO DE TEMPERATURA:** -20°C / +150°C.
- **EJE:** anti-explosión .
- **ESTANQUEIDAD SUPERIOR:** TRIPLE sello de estanqueidad eje con efecto de laberinto y regulación automática del sistema de estanqueidad con muelles cónicos de compresión.
- **ÓRGANO DE MANDO:** palanca. Colores disponibles negro, amarillo.
- **VACÍO DECLARADO:** (800 mbar).
- Art. 2"1/2 - 3": palanca con bloqueo y base ISO 5211.

EMPLEOS GENERALES:
VÁLVULA de cierre (ON-OFF) para: productos químicos, para instalaciones hidráulicas y neumáticas, para gas, agua, vacío. Para vapor únicamente en condiciones de funcionamiento limitadas y con juntas de estanqueidad particulares. Para empleos especiales, verificar la compatibilidad con las características del proceso y la resistencia a la corrosión consultando en particular la correspondiente tabla.

EJECUCIONES ESPECIALES:
- **PTFE+15% FIBRA DE VIDRIO:** -20°C + 175°C.
- **PTFE+CARBO-GRAFITO:** -20°C + 180°C, (condición optimal de 60°C A 180°C).
- **PE HD:** -20°C + 70°C
- **H/H:** NPT ANSI B1.20.1.
- Perforación de equilibrio sobre la esfera.
- **VÁLVULAS DESENGRASADAS.**
- Llaves por oxigeno Max 20 bar.
- **EXTENSIÓN EJE:** 50 mm hasta 2".
- Para otras peticiones especiales, consultar con nuestro departamento técnico/comercial.

rpm
Robinetterie
Professionnelle Marine

ALBA®

CONSTRUCTION / CONSTRUCCIÓN

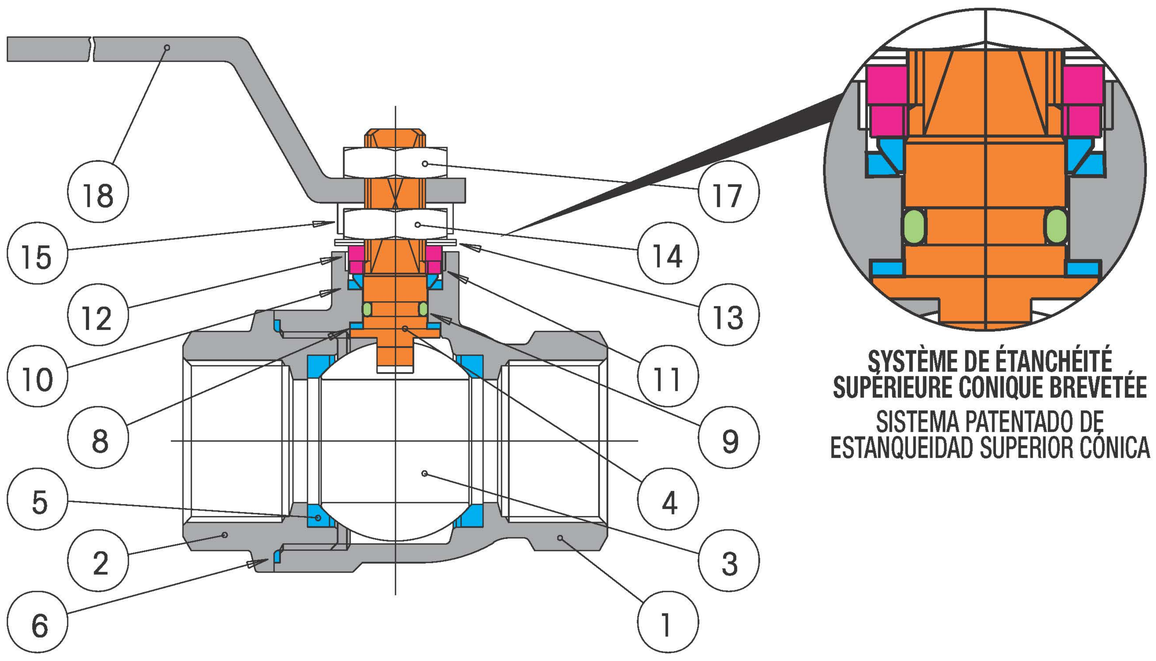

LISTE DES COMPOSANTS ET DES MATÉRIAUX - LISTA DE ELEMENTOS Y MATERIALES

1		CORPS / CUERPO	AISI 316	1.4408	1
2		MANCHON FEMELLE / MANGUITO HEMBRA	AISI 316	1.4408	1
3		SPHÈRE / ESFERA	AISI 316	1.4401	1
4	●	TIGE / EJE	AISI 316	1.4401	1
5	●	SIÈGE / ASIENTO	PTFE	-	2
6	●	BAGUE D'ÉTANCHÉITÉ LATÉRALE / ANILLO DE ESTANQUEIDAD LATERAL	PTFE	-	1
8	●	BAGUE D'ÉTANCHÉITÉ SUPÉRIEURE / ANILLO DE ESTANQUEIDAD SUPERIOR	PTFE	-	2
9	●	JOINT TORIQUE TIGE / O-RING DE ESTANQUEIDAD EJE	VITON	-	1
10	●	COUPLE D'ÉTANCHÉITÉ SUPÉRIEURE / JUNTA DOBLE DE ESTANQUEIDAD SUPERIOR	PTFE	-	1
11	●	RONDELLE PRESSE-ÉTOUPE / ARANDELA PRENSAESTOPAS	AISI 304	1.4301	1
12	●	ARRÊT DE POSITION / SUJETADOR DE POSICIÓN	AISI 304	1.4301	1
13		RONDELLES BELLEVILLE / MUELLES CÓNICOS DE COMPRESIÓN	AISI 301	1.4310	2
14		ÉCROU DE SERRAGE / TUERCA DE SUJECIÓN	AISI 304	1.4301	1
15		PLAQUETTE DE SERRAGE ÉCROU / PLACA DE SUJECIÓN TUERCA	AISI 304	1.4301	1
17		ÉCROU DE SERRAGE LEVIER / TUERCA DE BLOQUEO PALANCA	AISI 304	1.4301	1
18		LEVIER DE MANŒUVRE / PALANCA DE MANDO	AISI 304	1.4301	1

SECTION / SECCIONADO

1/4" ÷ 2"

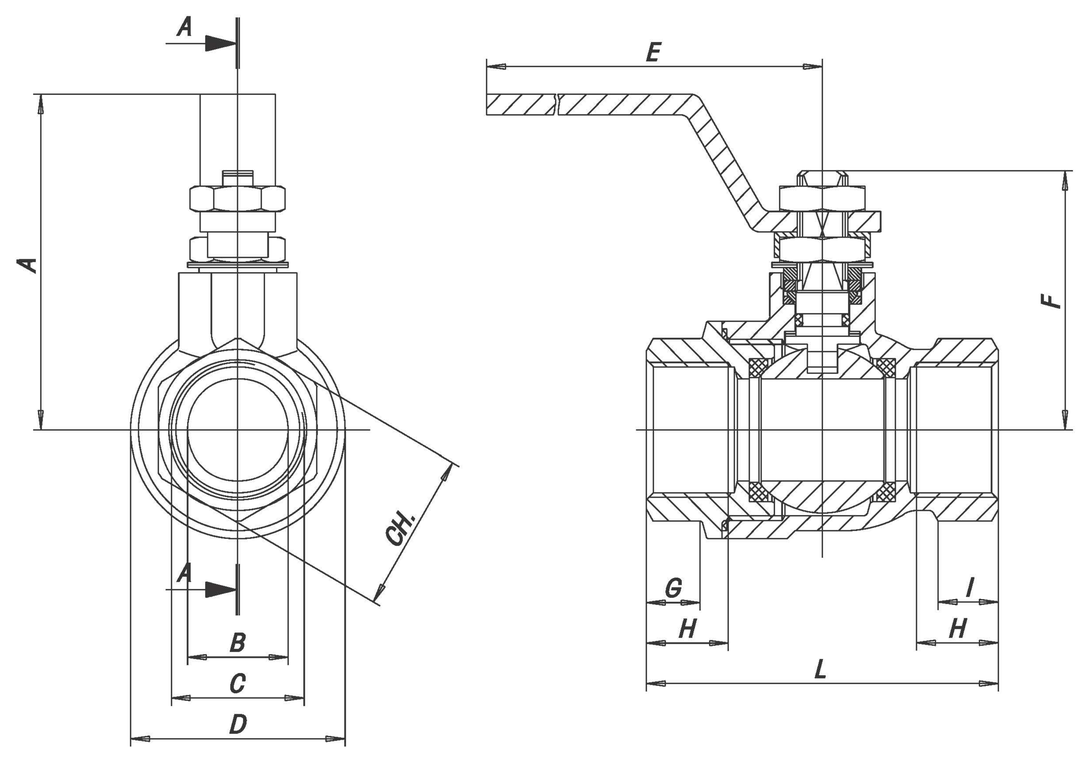

2"1/2 ÷ 3"

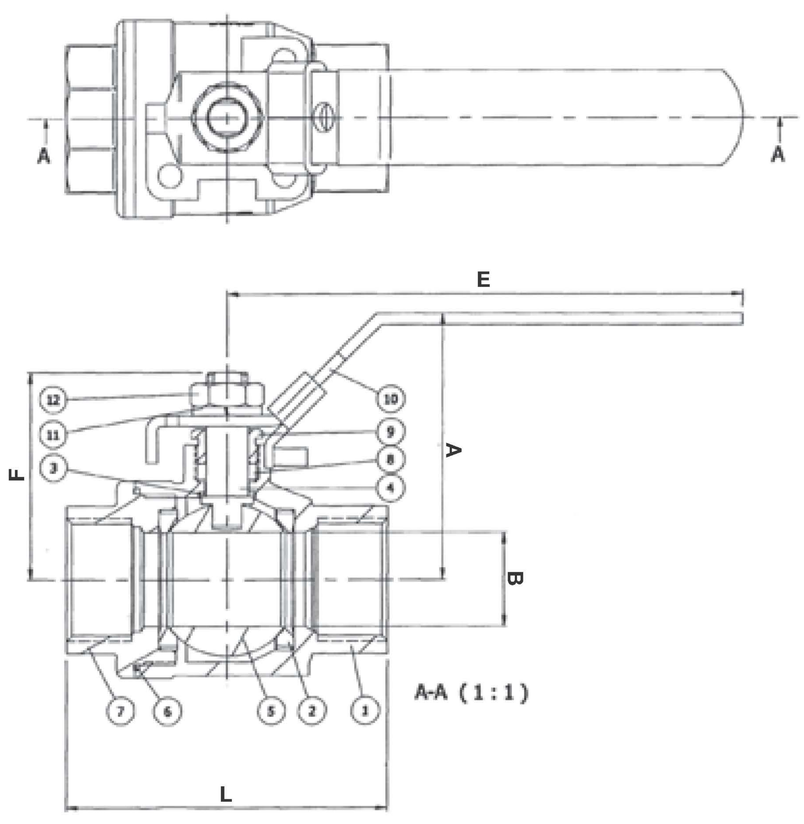

SIZE	A	B	D	E	F	G	H	I	L	CH.ESA	CH. OTT.	WEIGHT g. MF	WEIGHT g. FF	Kv
1/4"	52	8	29	110	37	8,5	11,4	8	55	21,5	-	230	220	11
3/8"	52	10	29	110	37	8,5	11,4	8	55	21,5	-	230	205	11
1/2"	55	15	34	110	42	10	15	9,5	65	26,5	-	315	275	20
3/4"	66	20	42,5	140	52	11,5	16,3	11,5	70	31,5	-	535	465	60
1"	70	25	50,5	140	56	14	19,1	13,5	85	40,5	-	805	710	100
1"1/4	85	32	63	180	68	15,5	21,4	16	95	-	49,5	1320	1180	130
1"1/2	91	40	75,5	180	74	18,5	21,4	16	105	-	54,5	1875	1740	170
2"	105	50	91	230	87	22,5	25,7	23,5	125	-	69,5	3130	2930	280
2"1/2	133	65	117	250	114	30	31,5	32,5	167	86	-	-	6420	510
3"	143	76	138,5	250	124,5	32,5	34,5	39	192	-	-	-	9580	770

COUPLES DE DÉCOLLAGE (BREAKAWAY) EN Nm / PARES DE ARRANQUE (BREAKAWAY) en Nm

PN - bar	DN size	10 1/4"3/8"	15 1/2"	20 3/4"	25 1"	32 1"1/4	40 1"1/2	50 2"	65 2"1/2	80 3"
	0	1.6	3.2	3.6	4.6	11.5	19	27.5	50	65
	16	1.8	4.3	4.9	5.9	15	24	38	65	80
	40	2.5	5.1	6	6.9	16.7	28.6	42	75	90
	64	3.2	5.6	6.8	8					
	100	3.8	6.5							

Les valeurs en Nm peuvent varier en fonction du matériau des sièges, de la température et du type de fluide. Afin de garantir un bon fonctionnement des servocommandes, il faudra considérer, dans les différentes conditions, un coefficient de sécurité = 1,5 (PTFE).

Los valores en Nm pueden variar en función del material de los asientos, de la temperatura y del tipo de fluido. Hay que tener en cuenta un coeficiente de seguridad = 1,5 (PTFE).

DIAGRAMME PRESSION/TEMPERATURE - DIAGRAMA PRESIÓN/TEMPERATURA

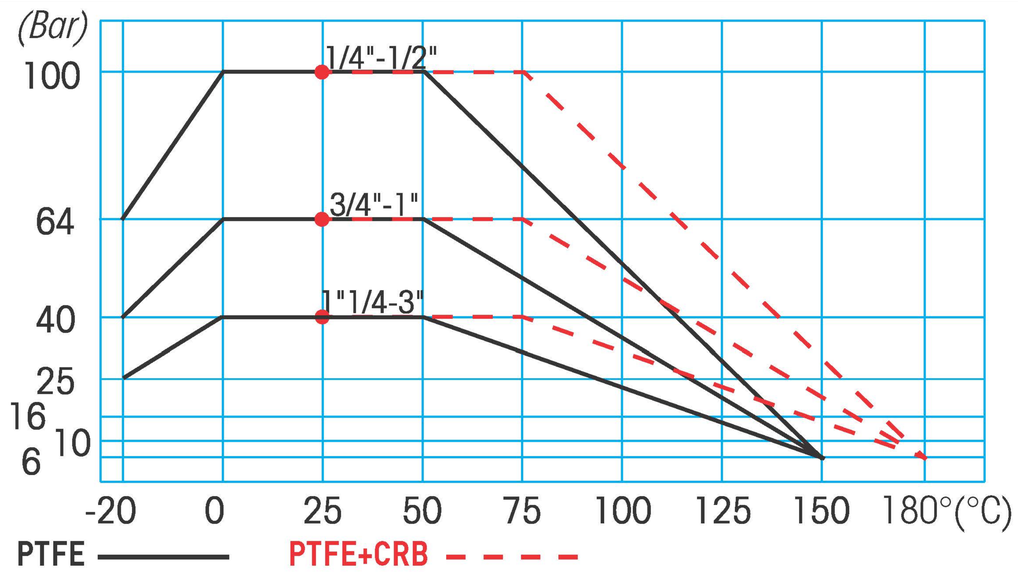

Notes détaillées du diagramme pression/temperature et conseils d'utilisation, à la page 460
Para especificaciones sobre el diagrama presión temperatura y consejos de utilización, véase a la página 460