rpm
Robinetterie
Professionnelle Marine

# MOON® STAINLESS STEEL

FIRE SAFE

DVGW product GAS

TÜV SÜD

Atex CE Ex II 2 G D*

* sur demande * a pedido

**art. 2871** AISI 316L DE BARRE / DESDE BARRA de DN 15 à DN 100 **

| | |
|---|---|
| art. 2871 | AISI 316L DE BARRE ** / DESDE BARRA ** de DN 15 à DN 32 |
| art. 2861 | AISI 304 DE BARRE / DESDE BARRA de DN 15 à DN 32 |

| | |
|---|---|
| art. 2871 | AISI 316 DE FUSION / DESDE FUNDICIÓN de DN 32 à DN 100 |
| art. 2861 | AISI 304 DE FUSION / DESDE FUNDICIÓN de DN 32 à DN 100 |

| | |
|---|---|
| art. N1 | AISI 316 L (DE BARRE/DESDE BARRA) (NON DÉPASSANT) / (NO DESBORDANTE) de DN15 à DN 100<br>AISI 316 (DE FUSION/DESDE FUNDICIÓN) (NON DÉPASSANT) / (NO DESBORDANTE) de DN50 à DN 100 |
| art. N3 | AISI 304 ND (NON DÉPASSANT) / (NO DESBORDANTE) de DN 40 à DN 100 |

**CARACTERISTIQUES PRINCIPALES STANDARD:**

- **CONSTRUCTION:** A351 CF8M (AISI 316) (corps de produit moulé)
  AISI 316L (corps de barre) **
  A351 CF8 (AISI 304) (corps de produit moulé)
  AISI 304 (corps de barre)
- **PRESCRIPTIONS GÉNÉRALES:** BS EN ISO 17292:2004.
- **CERTIFIÉS:** FIRE SAFE conformément à BS 6755 - API 6 FA - API 607
  DVGW pour gaz (-20°C + 60°C) (seulement PTFE).
- **DIAMÈTRES:** DN15 - DN100
  (DN125, 150 / 200 modèle SELENE).
- **PRESSION:** PN16/40 DN15 - DN100 corps de BARRE
  PN16 DN40 - DN100 corps de produit moulé.
- **LIMITES DE TEMPÉRATURE:** -20°C / +180°C (PTFE).
- **CONNEXIONS avec brides:** UNI-EN 1092 et DIN2501 BL.1.
- **PERÇAGE DES BRIDES:** métrique.
- **TIGE:** anti-explosion.
- **DISPOSITIF ANTISTATIQUE:** STD de DN25 (sur demande DN15 -DN 20).
- **ETANCHÉITÉS:** triple étanchéité tige brevetée effet labyrinthe et réglage automatique du système d'étanchéité par rondelles sphériques.
- **CONNEXION SUPÉRIEURE:** ISO 5211.
- **ORGANE DE MANŒUVRE:** levier. Couleurs disponibles : noir, jaune.

**CARACTERÍSTICAS PRINCIPALES STD:**

- **CONSTRUCCIÓN:** A351 CF8M (AISI 316) (cuerpo desde fusión)
  AISI 316L (cuerpo desde barra) **
  A351 CF8 (AISI 304) (cuerpo desde fusión)
  AISI 304 (cuerpo desde barra)
- **PRESCRIPCIONES GENERALES:** BS EN ISO 17292:2004.
- **CERTIFICACIONES:** FIRE SAFE según BS 6755 - API 6 FA - API 607
  DVGW para gas (-20°C + 60°C) (solo PTFE).
- **DIÁMETROS:** DN15 - DN100
  (DN125, 150 / 200 véase válvula SELENE).
- **PRESIONES:** PN16/40 DN15 - DN100 cuerpo desde BARRA
  PN16 DN40 - DN100 cuerpo desde FUNDICIÓN.
- **RANGO DE TEMPERATURA:** -20°C / +180°C (PTFE).
- **ACOPLAMIENTOS acoplables con bridas:** UNI-EN 1092 y DIN2501 BL.1.
- **PERFORACIÓN BRIDAS:** métrica.
- **EJE:** anti-explosión.
- **DISPOSITIVO ANTISTÁTICO:** STD de DN25 (a pedido DN15-DN20).
- **ESTANQUEIDAD:** triple sello de estanqueidad eje patentada con efecto de laberinto y regulación automática del sistema de estanqueidad con muelles cónicos de compresión.
- **ACOPLAMIENTO SUPERIOR:** ISO 5211.
- **ÓRGANO DE MANDO:** palanca. Colores disponibles negro, amarillo.

# MOON®
# STAINLESS STEEL

Robinetterie
Professionnelle Marine

**EMPLOI GÉNÉRAL:**
**Utilisé comme robinet d'arrêt (ON-OFF) pour:** produits chimiques, alimentaires, dans les réseaux de distribution du gaz, de l'air, de l'eau. Indiqué pour le vide (Voir p. 470), pour la vapeur jusqu'à 200°C avec PTFE+CARBOGRAPHITE.

- Sans silicone.

**EXÉCUTIONS SPÉCIALES:**
- PTFE+15% FIBRE DE VERRE: + 190°C.
- PTFE+CARBOGRAPHITE: + 200°C (conditions optimales de 60°C à 200°C).
- PTFE avec âme en métal (sur demande).
- Etanchéité intégrale en PTFE de DN15 à DN100 de barre (max 16 bar).
- PN40 DN40 – DN100 (de barre).
- Perçage brides trous lisses.
- Réducteurs avec commande manuelle.
- Prolongateur d'axe 50mm ou 100mm.
- Enveloppe de réchauffage (voir série MOON CR).
- Sphère percée.
- Robinet degraissé.
- Corps – écrou – tige – sphère en AISI316L.
- Fond de cuve (entretoises fournies).
- Pour des exigences particulières, consulter notre service technique/commercial.
- PN64.

**EMPLEOS GENERALES:**
**Válvula de cierre (ON-OFF) para:** productos químicos, alimentarios, líneas de distribución de gas, aire, agua. Indicada para vacío (mirar p. 470), vapor hasta +210°C con PTFE+CARBO-GRAFITO.
- Sin silicona.

**EJECUCIONES ESPECIALES:**
- PTFE+15% FIBRA DE VIDRIO –20°C a +190°C.
- PTFE+CARBO-GRAFITO +200°C. (condición optimal de 60°c a 200°C).
- PTFE con núcleo metálico (a pedido).
- Junta de estanqueidad integral de PTFE DN15 - DN100 desde barra (max 16 bar).
- PN40 DN40 - DN100 desde barra.
- Perforación bridas lisa pasante.
- Reductores con mando manual.
- Extensiones eje 50 mm o 100 mm.
- Camisa de calentamiento (véase serie MOON CR).
- Perforación de equilibrio sobre la esfera.
- Válvula desengrasada.
- Cuerpo - casquillo - eje - esfera en AISI316L.
- Válvula de pie (se suministran también los espárragos).
- Para otras peticiones especiales, consultar con nuestro departamento técnico/comercial.
- PN64.

## CONSTRUCTION / CONSTRUCCIÓN

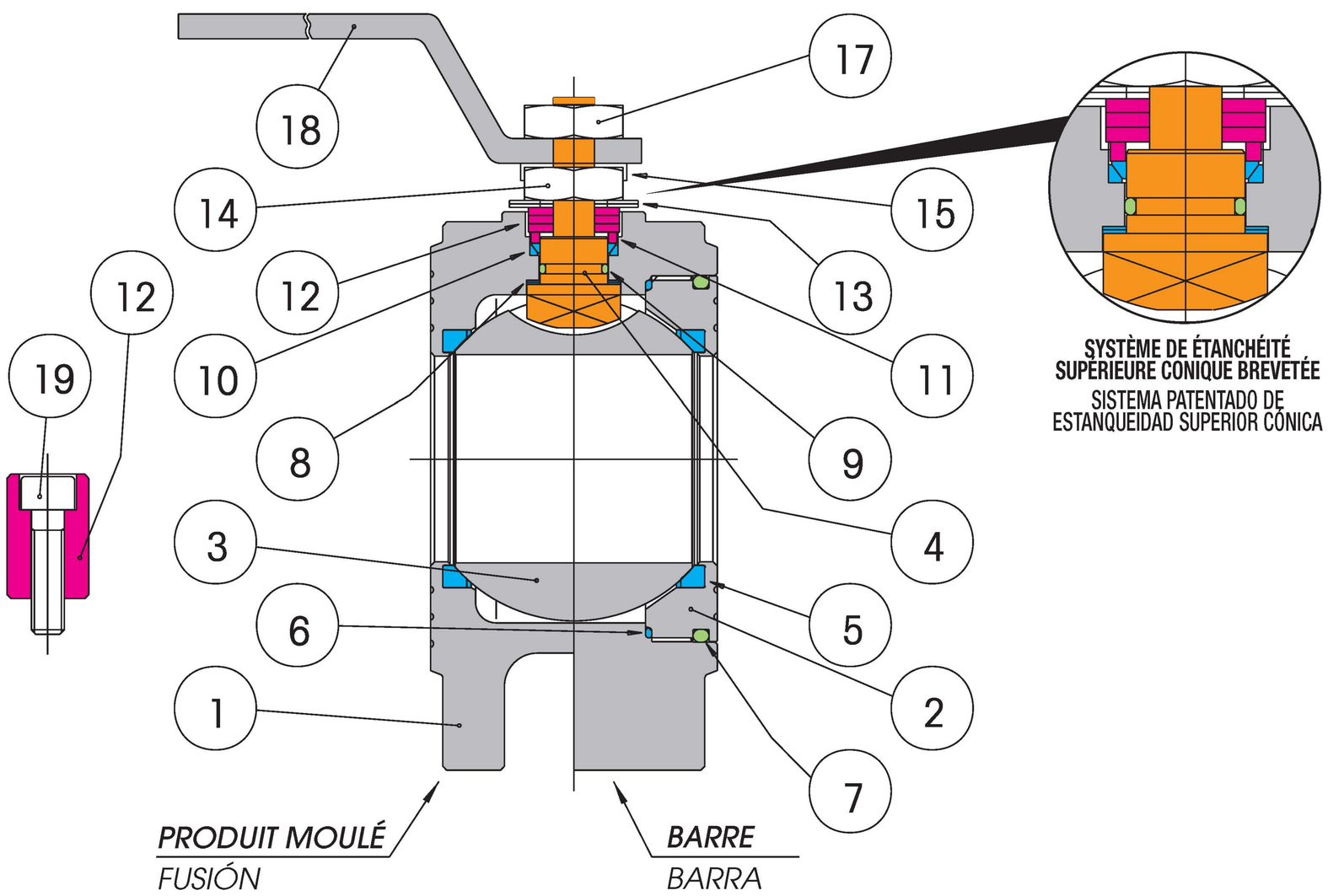


## LISTE DES COMPOSANTS ET DES MATÉRIAUX / LISTA DE ELEMENTOS Y MATERIALES

| | | | **AISI 316** Fusion/Fundición | **AISI 316L**** | **AISI 304** | **N°** |
|---|---|---|---|---|---|---|
| 1 | | **CORPS** / CUERPO | AISI 316 | AISI 316L | AISI 304 | 1 |
| 2 | | **BAGUE** / CASQUILLO | AISI 316 | AISI 316 | AISI 304 | 1 |
| 3 | | **SPHÈRE** / ESFERA | AISI 316 | AISI 316 | *** AISI 304/AISI316 | 1 |
| 4 | ● | **TIGE** / EJE | AISI 316 | AISI 316 | AISI 304 | 1 |
| 5 | ● | **SIÈGE** / ASIENTO | PTFE | PTFE | PTFE | 2 |
| 6 | ● | **BAGUE D'ÉTANCHÉITÉ LATÉRALE** / ANILLO DE ESTANQUEIDAD LATERAL | PTFE | PTFE | PTFE | 1 |
| 7 | ● | **JOINT TORIQUE BAGUE** / O-RING CASQUILLO | NBR | NBR | NBR | 1 |
| 8 | ● | **BAGUE D'ÉTANCHÉITÉ SUPÉRIEURE** / ANILLO DE ESTANQUEIDAD SUPERIOR | PTFE | PTFE | PTFE | 2 |
| 9 | ● | **JOINT TORIQUE TIGE** / O-RING EJE | VITON | VITON | VITON | 1 |
| 10 | ● | **COUPLE D' ÉTANCHÉITÉ SUPÉRIEURE** / JUNTA DOBLE DE ESTANQUEIDAD SUPERIOR | PTFE | PTFE | PTFE | 1 |
| 11 | ● | **RONDELLE PRESSE-ÉTOUPE** / ARANDELA PRENSAESTOPAS | AISI 304 | AISI 304 | AISI 304 | 1 |
| 12 | ● | **ARRÊT DE POSITION** / SUJETADOR DE POSICIÓN | AISI 304 | AISI 304 | AISI 304 | 1 |
| 13 | | **RONDELLES BELLEVILLE** / MUELLES CÓNICOS DE COMPRESIÓN | AISI 301 | AISI 301 | AISI 301 | 2 |
| 14 | | **ÉCROU DE SERRAGE** / TUERCA DE SUJECIÓN | AISI 304 | AISI 304 | AISI 304 | 1 |
| 15 | | **PLAQUETTE DE SERRAGE ÉCROU** / PLACA DE SUJECIÓN TUERCA | AISI 304 | AISI 304 | AISI 304 | 1 |
| 17 | | **ÉCROU DE SERRAGE LEVIER** / TUERCA DE BLOQUEO PALANCA | AISI 304 | AISI 304 | AISI 304 | 1 |
| 18 | | **LEVIER DE MANŒUVRE** / PALANCA DE MANDO | AISI 304 | AISI 304 | AISI 304 | 1 |
| 19 | | **VIS POUR ARRÊT DE POSITION** / TORNILLO PARA SUJETADOR DE POSICIÓN | AISI 304 | AISI 304 | AISI 304 | 1 |

- **Arrêt de position intérieur jusqu'à DN20 compris** / • Sujetador de posición interior hasta DN20 incluido
- **Arrêt de position extérieur (voir ⑫ ⑲) à partir de DN25** / • Sujetador de posición exterior (véase ⑫ ⑲) desde DN25

*** DN15 - DN20 AISI 316
DN25 - DN100 AISI 304

Robinetterie
Professionnelle Marine

# MOON®
## STAINLESS STEEL

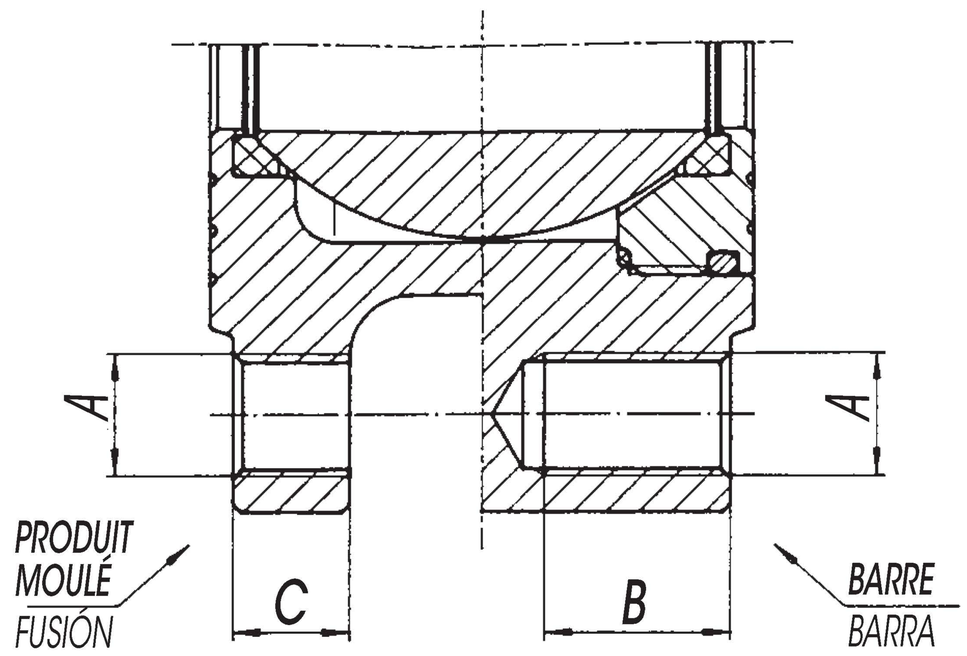


**PERÇAGE UNI-EN 1092 / PERFORACIÓN UNI-EN 1092**

| SIZE | A | B (PN40) | C (PN16) |
|---|---|---|---|
| DN15 | M12 | 14 | 0 |
| DN20 | M12 | 16 | 0 |
| DN25 | M12 | 16 | 0 |
| DN32 | M16 | 18 | 0 |
| DN40 | M16 | 18 | 13 |
| DN50 | M16 | 18 | 15 |
| DN65 | M16 | 20 | 15 |
| DN80 | M16 | 24 | 17 |
| DN100 | M16 | 20 | 17 |
| DN100 | M20 | 24 | 0 |

**COUPLES DE DÉCOLLAGE (BREAKAWAY) en Nm / PARES DE ARRANQUE (BREAKAWAY) en Nm**

| PN - bar | DN size | 15 | 20 | 25 | 32 | 40 | 50 | 65 | 80 | 100 |
|---|---|---|---|---|---|---|---|---|---|---|
| | 0 | 4 | 7 | 10 | 16 | 25 | 35 | 55 | 75 | 150 |
| | 16 | 4.8 | 8.5 | 11.3 | 19 | 28 | 39 | 59 | 84.5 | 168 |
| | 25 | 5.2 | 9.1 | 12 | 20.5 | 29.5 | 41.5 | 62.5 | 92 | 180 |
| | 40 | 6 | 10.5 | 13 | 22.5 | 31.5 | 44 | 67 | 99 | 195 |

Les valeurs en Nm peuvent varier en fonction du matériau des sièges, de la température et du type de fluide. Afin de garantir un bon fonctionnement des servocommandes, il faudra considérer, dans les différentes conditions, un coefficient de sécurité = 1,5.

Los valores en Nm pueden variar en función del material de los asientos, de la temperatura y del tipo de fluido. Para un funcionamiento seguro de los servomandos, en las distintas condiciones hay que tener en cuenta un coeficiente de seguridad = 1,5.

**DIAGRAMME PRESSION/TEMPÉRATURE / DIAGRAMA PRESIÓN/TEMPERATURA**

PTFE
PTFE + CARBOGRAPHITE / PTFE + CARBO-GRAFITO

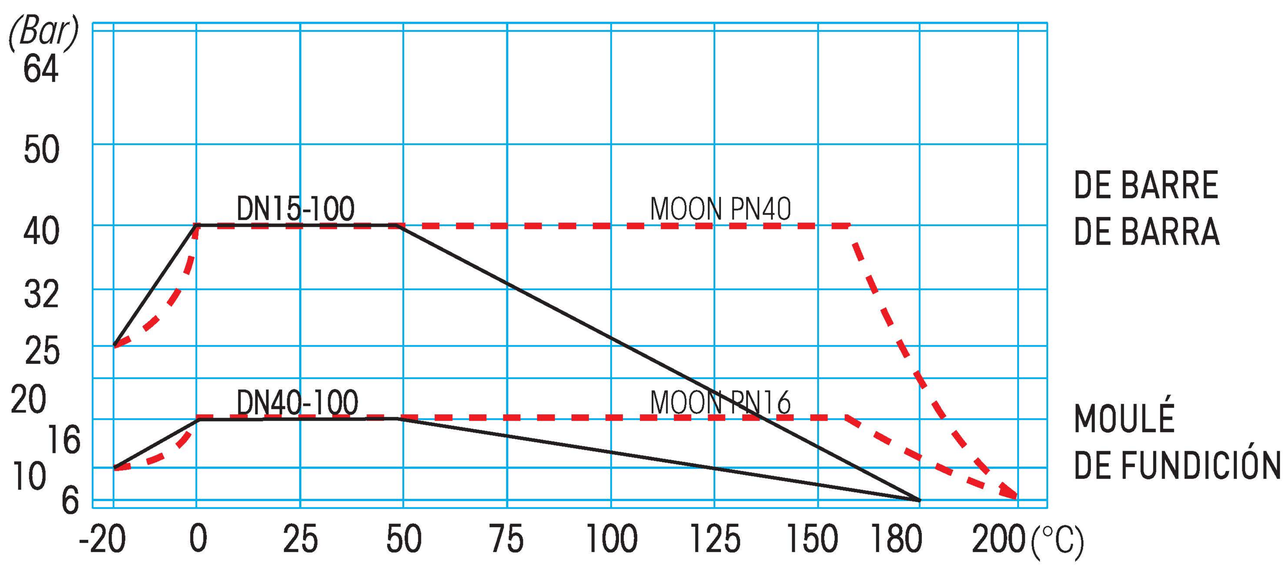

rpm
Robinetterie
Professionnelle Marine

# MOON®
## STAINLESS STEEL

**SECTION** / SECCIONADO

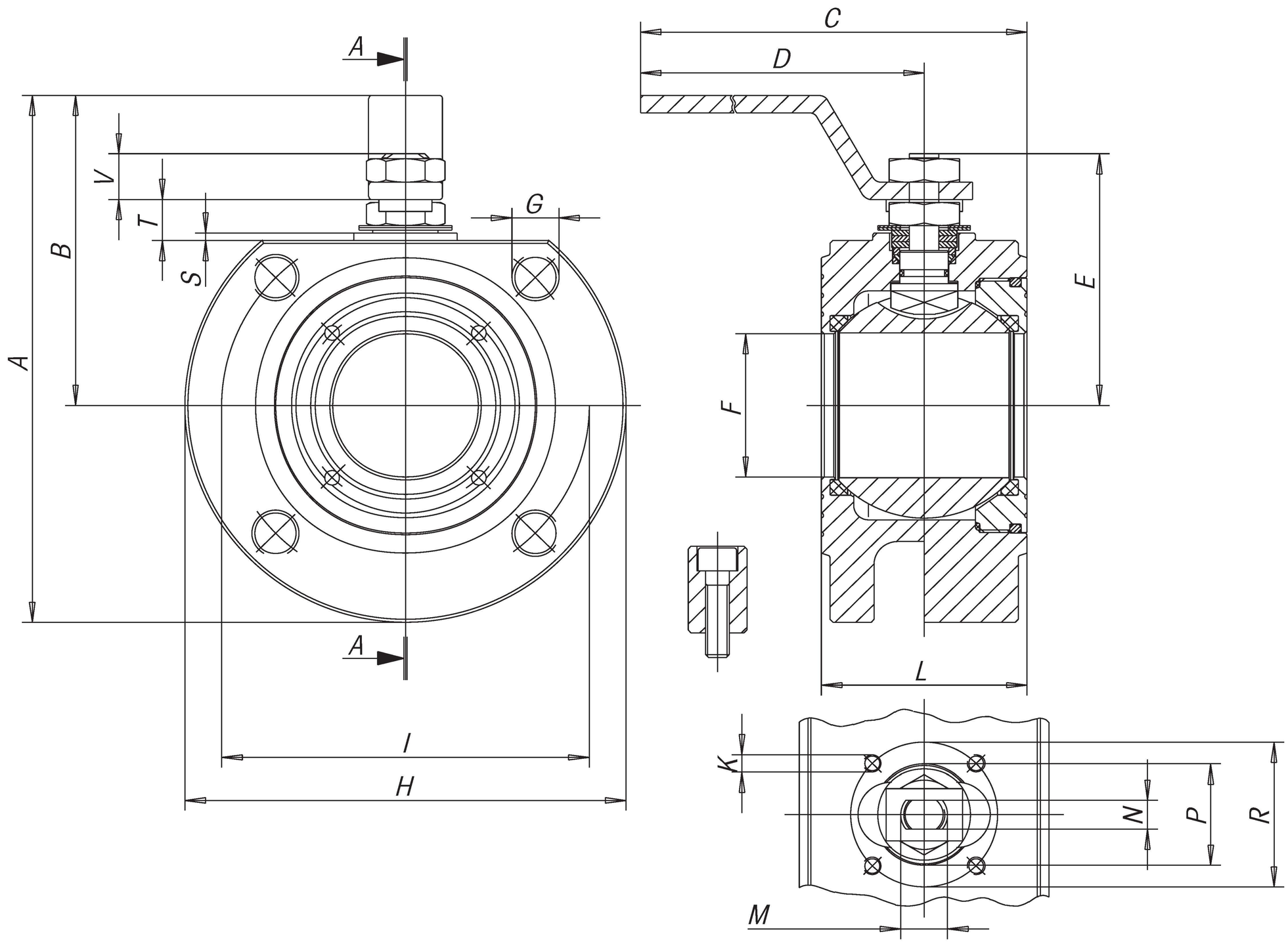


| SIZE | A | B | C | D | E | F | G | H | H BARRE/BARRA | K | I | L PN 16/40 | L ND PN 16/40 | M | N | P | R | S | T | V | N° G | PN | ATT. ISO | WEIGHT g. | Kv |
|---|---|---|---|---|---|---|---|---|---|---|---|---|---|---|---|---|---|---|---|---|---|---|---|---|---|
| **DN15** | 110 | 65 | 160 | 140 | 48 | 15 | M12 | 90 | 90 | M5 | 65 | 35 | 35 | M10 | 6 | 25 | 36 | 2 | 8 | 9 | 4 | 40 | F03 | 1345 | 20 |
| **DN20** | 120 | 70 | 160 | 140 | 51 | 20 | M12 | 100 | 100 | M5 | 75 | 38 | 38 | M10 | 6 | 25 | 36 | 2 | 8 | 9 | 4 | 40 | F03 | 1810 | 60 |
| **DN25** | 137 | 82 | 200 | 180 | 62,5 | 25 | M12 | 110 | 110 | M5 | 85 | 43 | 43 | M12 | 8 | 30 | 42 | 2 | 11,5 | 11,5 | 4 | 40 | F04 | 2505 | 100 |
| **DN32** | 150 | 85 | 205 | 180 | 67 | 32 | M16 | 130 | 130 | M5 | 100 | 54 | 54 | M12 | 8 | 30 | 42 | 2 | 9,5 | 11,5 | 4 | 40 | F04 | 3995 | 130 |
| **DN40** | 172 | 102 | 260 | 230 | 80 | 40 | M16 | 150 | 140 | M6 | 110 | 60 | 66 | M16 | 10 | 35 | 50 | 2,5 | 14 | 16 | 4 | 16 | F05 | 4190 | 170 |
| **DN50** | 185 | 110 | 265 | 230 | 87 | 50 | M16 | 165 | 150 | M6 | 125 | 70 | 83 | M16 | 10 | 35 | 50 | 2,5 | 14 | 16 | 4 | 16 | F05 | 5790 | 280 |
| **DN65** | 225 | 137,5 | 400 | 350 | 122,5 | 65 | M16 | 185 | 180 | M8 | 145 | 95 | 103 | M22x1,5 | 14 | 49,5 | 70 | 3 | 18,7 | 23,8 | 4 | 16 | F07 | 10200 | 510 |
| **DN65** | 225 | 137,5 | 400 | 350 | 122,5 | 65 | M16 | 185 | 180 | M8 | 145 | 95 | 103 | M22x1,5 | 14 | 49,5 | 70 | 3 | 18,7 | 23,8 | 8 | 40 | F07 | 13200 | 510 |
| **DN80** | 245 | 150 | 410 | 350 | 132,5 | 78 | M16 | 200 | 200 | M8 | 160 | 122 | 122 | M22x1,5 | 14 | 49,5 | 70 | 3 | 18,7 | 23,8 | 8 | 16 | F07 | 13700 | 770 |
| **DN100** | 275 | 165 | 450 | 400 | 148,5 | 96 | M16 | 220 | 220 | M10 | 180 | 140 | 153 | M27x2,0 | 16 | 70 | 102 | 3 | 22,2 | 25,3 | 8 | 16 | F10 | 20000 | 1200 |
| **DN100** | 275 | 165 | 450 | 400 | 148,5 | 96 | M20 | 235 | 235 | M10 | 190 | 140 | 153 | M27x2,0 | 16 | 70 | 102 | 3 | 22,2 | 25,3 | 8 | 40 | F10 | 24000 | 1200 |

Pour DN125, 150 et 200 voir le robinet à corps plat split body "SELENE" / Para DN125, 150 y 200, véase válvula de cuerpo plano, cuerpo dividido "SELENE"