rpm
Robinetterie
Professionnelle Marine

SELENE® STAINLESS STEEL

NEW

PN63
PN100

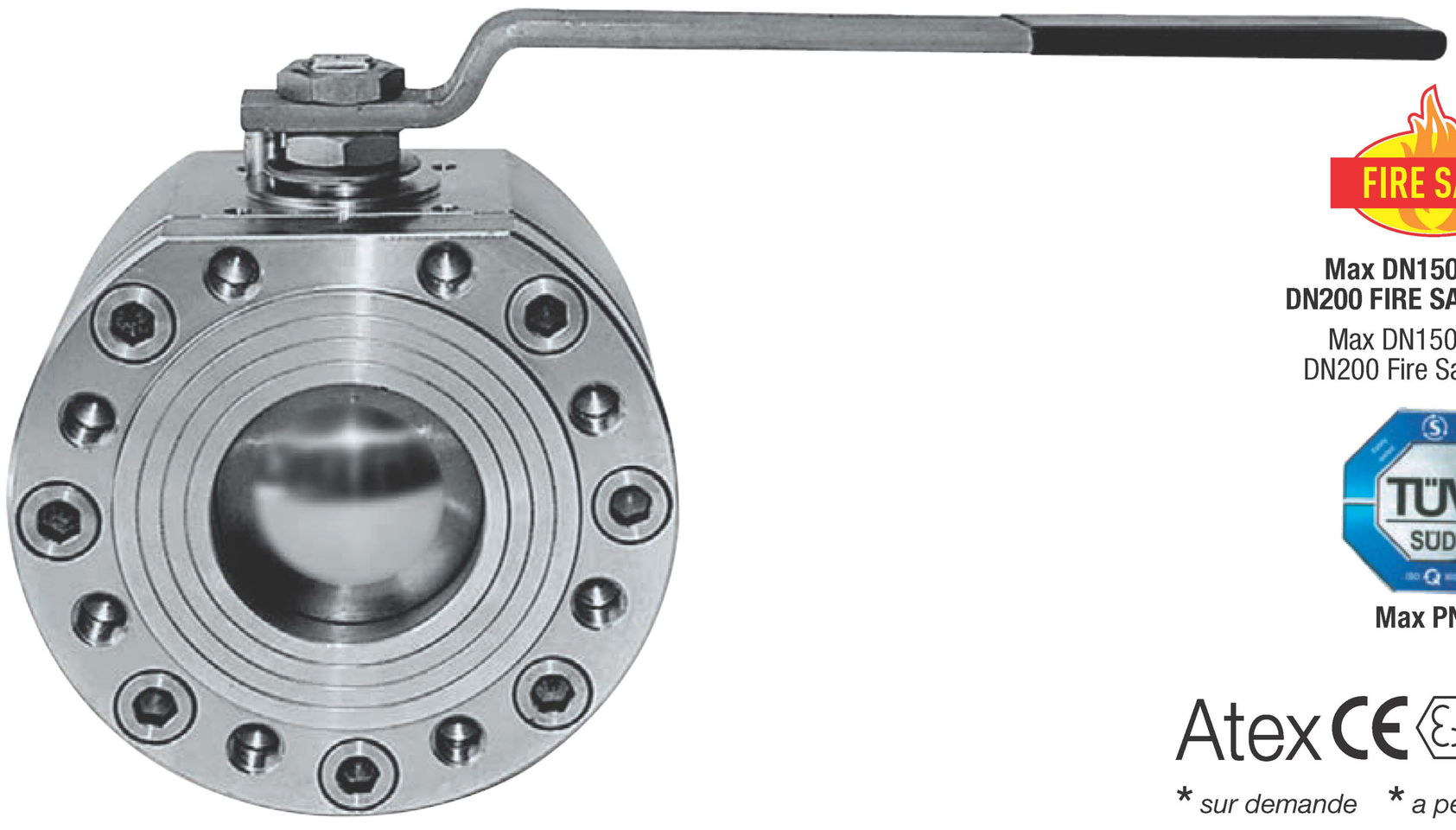

FIRE SAFE

Max DN150 - PN40
DN200 FIRE SAFE DESIGN

Max DN150 - PN40
DN200 Fire Safe Design

TÜV SÜD

Max PN40

Atex CE Ex II 2 G D*

* *sur demande* * *a pedido*

art. 2901 **AISI 316L DE BARRE / DESDE BARRA** de DN 50 à DN 200 **

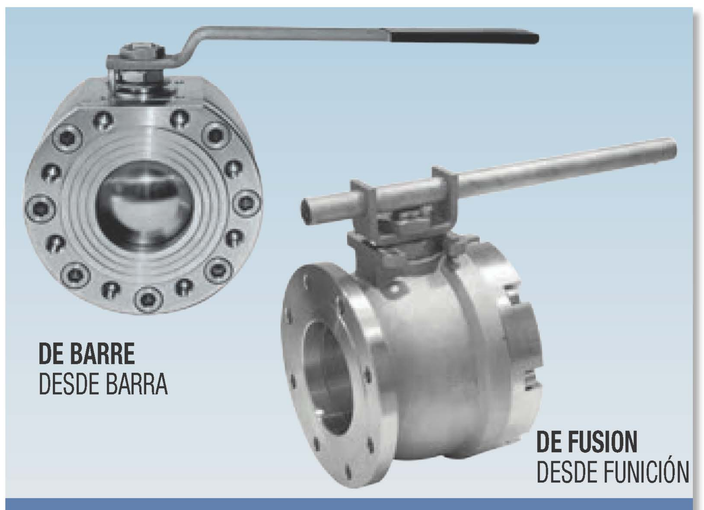

art. 2901..F	**AISI 316 DE FUSION /** DESDE FUNDICIÓN de DN 125 à DN 200
art. 2902	**AISI 316L PN40 DE BARRE /** DESDE BARRA DN 65 ** DN 100 - DN 200 (DN 50 e DN 80 PN16/40 art. 2901)

art. RA05	**AISI 316L DE BARRE /** DESDE BARRA ** de DN 50 à DN 100 PN63
art. RA06	**AISI 316L DE BARRE ** /** DESDE BARRA ** de DN 50 à DN 100 PN100

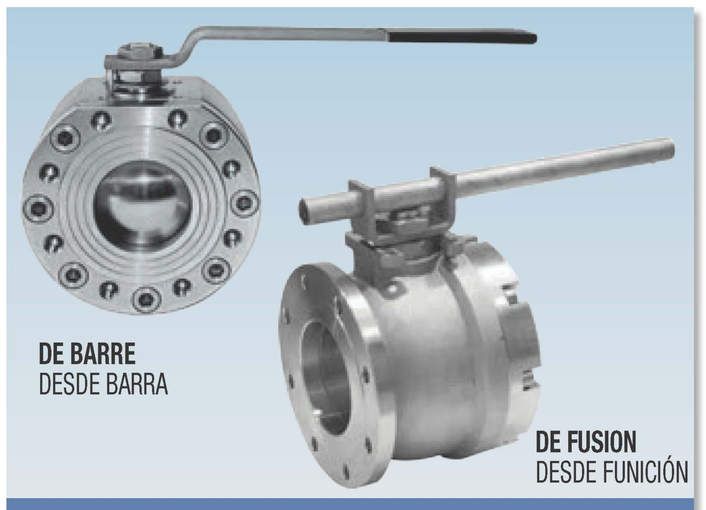

art. 2905	**AISI 304 DE BARRE /** DESDE BARRA DN 50 - DN 200 PN16 (DN 50 e DN 80 PN16/40)
art. 2906	**AISI 304 PN40 DE BARRE /** DESDE BARRA DN 65 / DN100-DN200 (DN50 e DN80 art. 2905)
art. 2905....F	**AISI 304 DE FUSION /** DESDE FUNDICIÓN DN 125 - DN 200

CARACTERISTIQUES PRINCIPALES STANDARD:

- **CONSTRUCTION:** AISI 316L (corps de barre) **
  A351 CF8M (AISI 316) (corps de fusion)
  AISI 304.
  A351 CF8 (AISI 304) (corps de fusion)
- **PRESCRIPTIONS GÉNÉRALES:** BS EN ISO 17292:2004.
- **CERTIFIÉS:** FIRE SAFE conformément à BS 6755 - API 6 FA - API 607 (DN50 - DN150) max. PN40
  TÜV pour TA Luft (seulement PTFE jusque PN40).
- **PRESSION:** PN16 - PN40 - PN63 - PN100 (corps de barre)
  PN16 corps de fusion.
- **LIMITES DE TEMPÉRATURE:** -20°C à /180°C (PTFE)
- **CONNEXIONS avec brides:** UNI-EN 1092 et DIN2501 BL.1.
- **PERÇAGE DES BRIDES:** métrique.
- **TIGE:** anti-explosion.
- **DISPOSITIF ANTISTATIQUE:** Standard.
- **ETANCHÉITÉS:** triple étanchéité tige brevetée effet labyrinthe et réglage automatique du système d'étanchéité par rondelles sphériques.
- **CONNEXION SUPÉRIEURE:** ISO 5211.
- **ORGANE DE MANŒUVRE:** levier. Couleurs disponibles : noir, jaune.
- **BRIDE:** boulonnée pour contenir la sphère.
- **SPHÈRE:** non dépassante.

CARACTERÍSTICAS PRINCIPALES STD:

- **CONSTRUCCIÓN:** AISI 316L (cuerpo de barra) **
  A351 CF8M (AISI 316) (cuerpo de fundición)
  AISI 304.
  A351 CF8 (AISI 304) (cuerpo de fundición)
- **PRESCRIPCIONES GENERALES:** BS EN ISO 17292:2004.
- **CERTIFICACIONES:** FIRE SAFE según BS 6755 – API 6 FA – API 607 (DN50 - DN150) max. PN40
  TÜV para TA Luft (solo PTFE hasta PN40).
- **PRESIONES:** PN16 - PN40 - PN63 - PN100 (cuerpo de barra)
  PN16 cuerpo de fundición.
- **RANGO DE TEMPERATURA:** -20°C /180°C (PTFE)
- **ACOPLAMIENTOS acoplables con bridas:** UNI-EN 1092 y DIN2501 BL.1.
- **PERFORACIÓN BRIDAS:** métrica.
- **EJE:** anti-explosión.
- **DISPOSITIVO ANTISTÁTICO:** STD.
- **ESTANQUEIDAD:** triple sello de estanqueidad eje patentada con efecto de laberinto y regulación automática del sistema de estanqueidad con muelles cónicos de compresión.
- **ACOPLAMIENTO SUPERIOR:** ISO 5211.
- **ÓRGANO DE MANDO:** palanca. Colores disponibles negro, amarillo.
- **BRIDA:** empernada para retención de la esfera.
- **ESFERA:** no desbordante.

rpm
Robinetterie
Professionnelle Marine

SELENE®

EMPLOI GÉNÉRAL:
Utilisé comme robinet d'arrêt (ON-OFF) pour: produits chimiques, alimentaires, dans les réseaux de distribution du gaz, de l'air, de l'eau. Indiqué pour le vide (voir p. 470), pour la vapeur jusqu'à 200°C avec PTFE+CARBOGRAPHITE.

EXÉCUTIONS SPÉCIALES:
- **PTFE+15% FIBRE DE VERRE:** + 190°C.
- **PTFE+CARBOGRAPHITE:** + 200°C (conditions optimales de 60°C à 200°C).
- Peek hautes températures jusqu'à 260°C (conditions optimales de 100°C à 260°C).
- **PE HD:** -20°C +70°C
- Sphère percée.
- Joints PTFE avec âme en métal (sur demande).
- Etanchéité intégrale en PTFE jusqu'à DN100 (Max PN16).
- DN125-150– 200 PN40.
- Réducteurs avec commande manuelle.
- Prolongateur d'axe 50mm ou 100mm jusqu'à DN100.
- Robinet ANSI150.
- Corps – bride – tige – sphère en AISI316L.
- Robinet degraissé (max 20 BAR).
- Pour des exigences particulières, consulter notre service technique/commercial.

EMPLEOS GENERALES:
Válvula de cierre (ON-OFF) para: productos químicos, alimentarios, líneas de distribución de gas, aire, agua. Indicada para vacío (mirar p. 470), vapor hasta +218°C con PTFE+CARBO-GRAFITO.

EJECUCIONES ESPECIALES:
- **PTFE+15% FIBRA DE VIDRIO:** +190°C.
- **PTFE+CARBO-GRAFITO:** +200°C (condición optimal de 60°c a 200°C).
- Peek para temperaturas elevadas hasta +260°C. (condición optimal de 100°c a 260°C).
- **PE HD:** -20°C +70°C
- Perforación de equilibrio sobre la esfera.
- Juntas PTFE con núcleo metálico (a pedido).
- Junta de estanqueidad integral de PTFE hasta DN100 (Max PN16).
- DN125 -150 - 200 PN40.
- Reductores con mando manual.
- Extensiones eje 50 mm o 100 mm hasta DN100.
- Válvula ANSI 150.
- Cuerpo - brida - eje - esfera AISI316L.
- Válvula desengrasada (max 20 BAR).
- Para otras peticiones especiales, consultar con nuestro departamento técnico/comercial.

CONSTRUCTION / CONSTRUCCIÓN

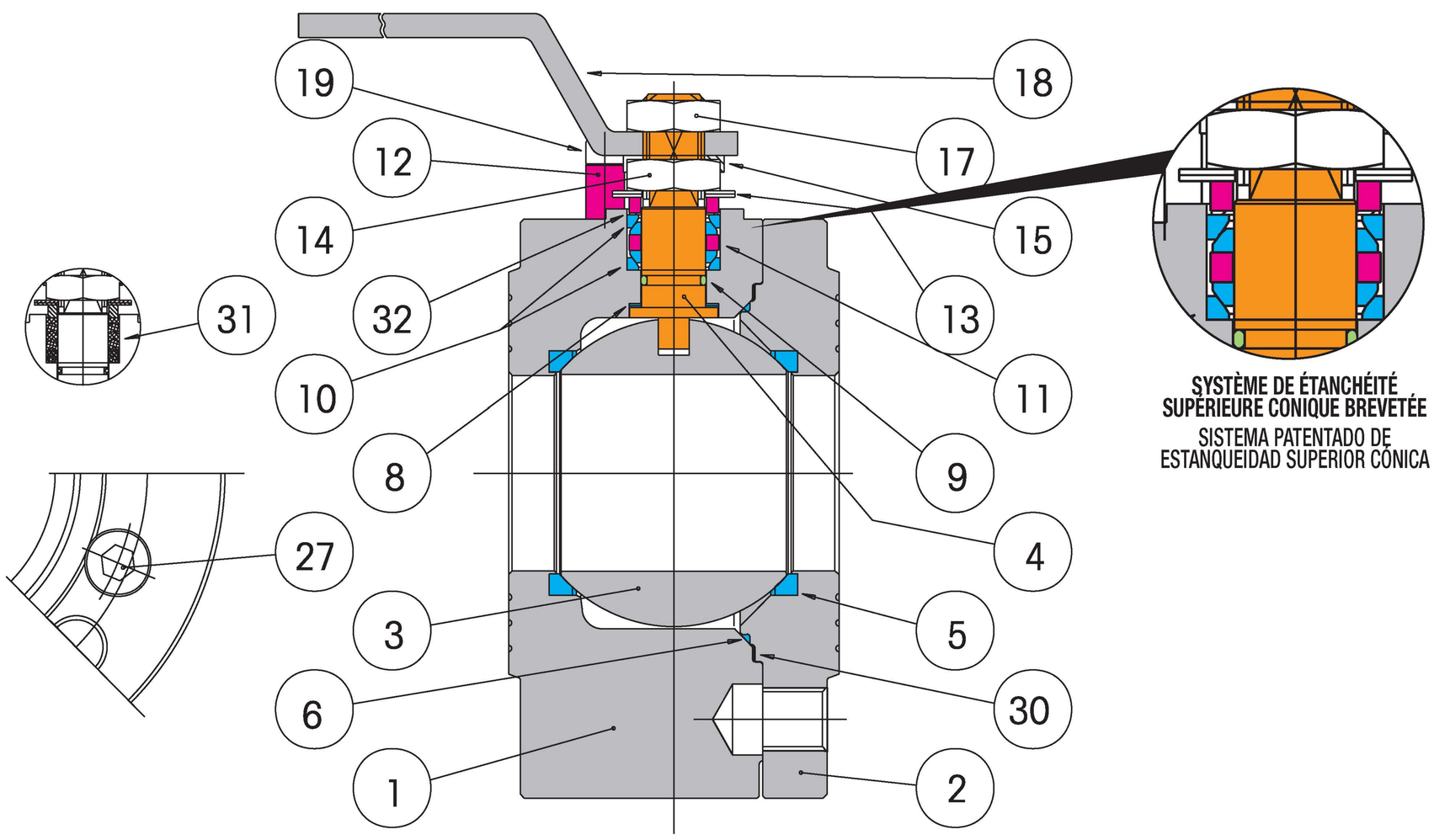

LISTE DES COMPOSANTS ET DES MATÉRIAUX / LISTA DE ELEMENTOS Y MATERIALES

			AISI 316 Fusion / Fundición	AISI 316L ** Barre / Barra	AISI 304 Barre /Barra / Fusion / Fundición	N°
1		CORPS / CUERPO	AISI 316	AISI 316L	AISI 304	1
2		BRIDE / BRIDA	AISI 316	AISI 316	AISI 304	1
3		SPHÈRE / ESFERA	AISI 316	AISI 316	AISI 304	1
4	●	TIGE / EJE	AISI 316	AISI 316	AISI 304	1
5	●	SIÈGE / ASIENTO	PTFE	PTFE/PTFE + ÂME EN MÉTAL/NUCLEO METALICO	PTFE/PTFE + ÂME EN MÉTAL/NUCLEO METALICO	2
6	●	BAGUE D'ÉTANCHÉITÉ LATÉRALE / ANILLO DE ESTANQUEIDAD LATERAL	PTFE	PTFE	PTFE	1
8	●	BAGUE D'ÉTANCHÉITÉ SUPÉRIEURE / ANILLO DE ESTANQUEIDAD SUPERIOR	PTFE	PTFE	PTFE	3
9	●	JOINT TORIQUE TIGE / O-RING EJE	VITON	VITON	VITON	1
10	●	COUPLE D' ÉTANCHÉITÉ SUPÉRIEURE / JUNTA DOBLE DE ESTANQUEIDAD SUPERIOR	PTFE	PTFE	PTFE	2
11	●	RONDELLE PRESSE-ÉTOUPE / ARANDELA PRENSAESTOPAS	AISI 304	AISI 304	AISI 304	2
12	●	ARRÊT DE POSITION / SUJETADOR DE POSICIÓN	AISI 304	AISI 304	AISI 304	1
13		RONDELLES BELLEVILLE / MUELLES CÓNICOS DE COMPRESIÓN	AISI 301	AISI 301	AISI 301	2
14		ÉCROU DE SERRAGE / TUERCA DE SUJECIÓN	AISI 304	AISI 304	AISI 304	1
15		PLAQUETTE DE SERRAGE ÉCROU / PLACA DE SUJECIÓN TUERCA	AISI 304	AISI 304	AISI 304	1
17		ÉCROU DE SERRAGE LEVIER / TUERCA DE BLOQUEO PALANCA	AISI 304	AISI 304	AISI 304	1
18		LEVIER DE MANŒUVRE / PALANCA DE MANDO	AISI 304	AISI 304	AISI 304	1
19		VIS POUR ARRÊT DE POSITION / TORNILLO PARA SUJETADOR DE POSICIÓN	AISI 304	AISI 304	AISI 304	1
27		VIS SERRAGE BRIDE / TORNILLO DE BLOQUEO BRIDA	AISI 304	AISI 304	AISI 304	1
30	●	BAGUE D'ÉTANCHÉITÉ LATÉRALE EXTÉRIEURE / ANILLO DE ESTANQUEIDAD LATERAL EXTERNO (dal DN125 in su non presente)	GRAPHITE PURE	GRAPHITE PURE	GRAPHITE PURE	1
31		CHEVRON TYPE EN V / CHEVRON TYPE EN V	PTFE+GRAPHITE	PTFE+GRAPHITE	PTFE+GRAPHITE	1
32	●	BAGUE SUPÉRIEURE / ANILLO SUPERIOR	PTFE	PTFE	PTFE	1

(PTFE avec âme en métal) = STD pour PN100 / (PTFE con núcleo metálico) = STD para PN100

rpm
Robinetterie
Professionnelle Marine

SELENE®
STAINLESS STEEL

SECTION / SECCIONADO

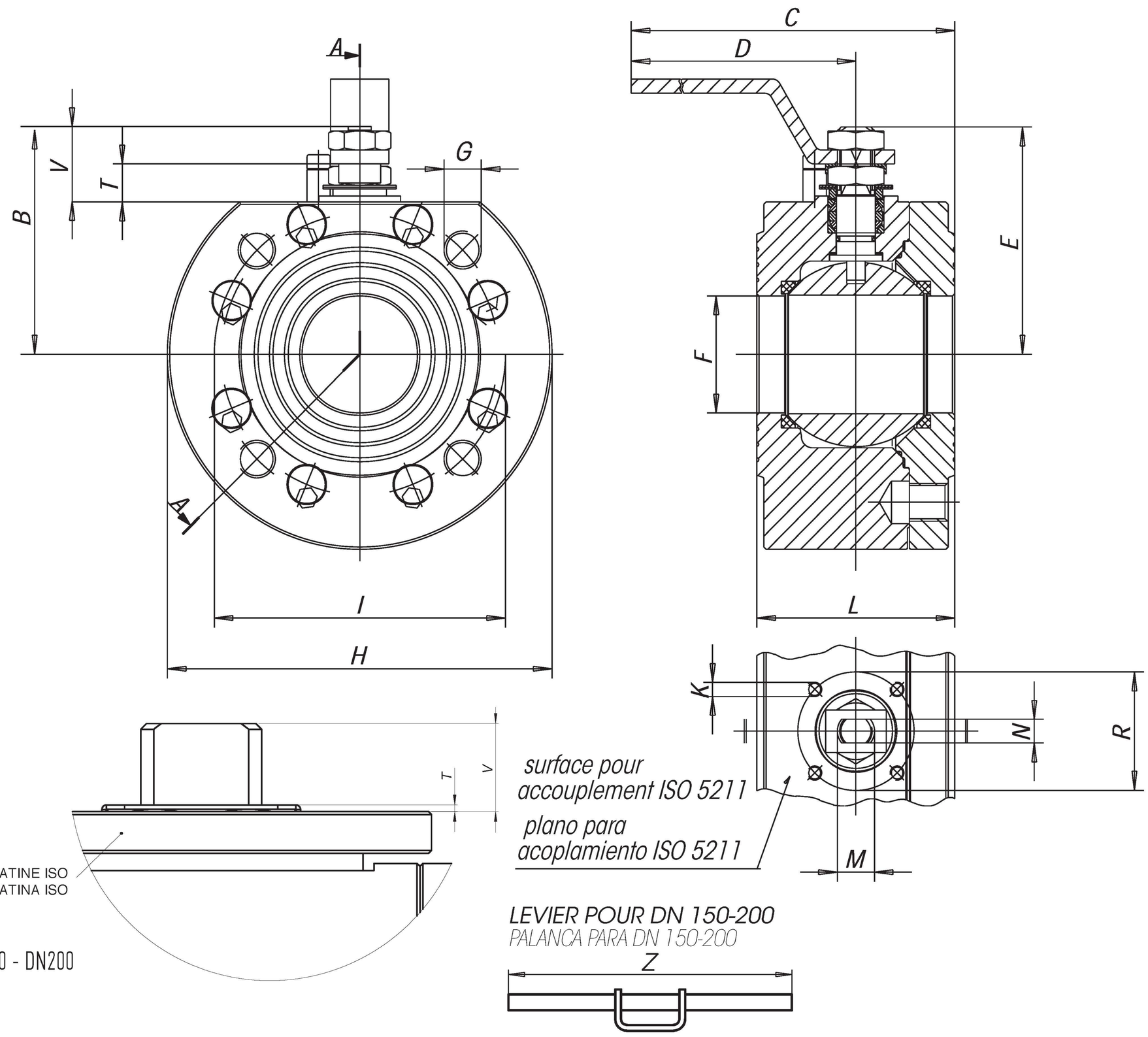

SIZE	B	C	D	E	F	G	H	K	I	L PN 16/40	M	N	R	T	V	N° G	PN	ATT. ISO	WEIGHT g.	Kv
DN50	117	273	230	94,5	49,5	M16	165	M6	125	85	M16	10	50	16	30	4	40	F05	11000	280
DN65	139	372	320	122,5	65	M16	185	M8	145	103	M22x1,5	14	70	19	42,5	4	16	F07	17500	510
DN65	139	372	320	122,5	65	M16	185	M8	145	103	M22x1,5	14	70	19	42,5	8	40	F07	17300	510
DN80	149	381	320	132,5	78	M16	200	M8	160	122	M22x1,5	14	70	19	42,5	8	40	F07	22800	770
DN100	167	448	370	148,5	96	M16	220	M10	180	155	M27x2,0	16	102	22,2	47,5	8	16	F10	34500	1200
DN100	167	448	370	148,5	96	M20	235	M10	190	155	M27x2,0	16	102	22,2	47,5	8	40	F10	39000	1200
DN125	181	455	370	166,5	118	M16	255	M10	210	185	M27x2,0	16	102	22,2	47,5	8	16	F10	51220	2000
DN150	241	500	395	197,5	144	M20	295	M12	240	235	M42x3,0	26	125	4	35,5	8	16	F12	80960	2250
DN200	276	829	674	232,5	192	M20	365	M12	295	310	M42x3,0	26	125	4	31	12	16	F12	177060	4260

	SIZE	B	C	D	E	F	G	H	K	I	L	L2	M	N	R	T	V	Z	N° G	ATT. ISO	WEIGHT g.
PN63	**DN50**	116	281	230	94,5	49	M20	180	M6	135	90	39,5	M16	10	50	8	22,5	-	4	F05	14800
	DN65	143	389	333	122,5	65	M20	205	M8	160	108	52	M22	14	70	8	28	-	8	F07	23700
	DN80	150	394	333	132,5	78	M20	215	M8	170	122	-	M22	14	70	10	33	-	8	F07	28600
	DN100	163	447	370	148,5	96	M24	250	M10	200	154	-	M27	16	102	9,5	35,5	650	8	F10	47800

	SIZE	B	C	D	E	F	G	H	K	I	L	L2	M	N	R	T	V	Z	N° G	ATT. ISO	WEIGHT g.
PN100	**DN50**	128	400	335	110,5	49	M24	168	M8	145	110	45	M22	14	70	8,5	31,5	-	4	F07	22200
	DN65	140	400	335	134,5	65	M24	190	M8	170	120	54,5	M22	14	70	11,5	33,5	-	8	F07	30100
	DN80	158	455	370	142,5	78	M24	210	M10	180	150	66	M27	16	102	10,5	36,5	-	8	F10	39500
	DN100	220	680	570	174	96	M27	275	M12	210	190	78,5	M42	16	125	2,5	30,5	650	8	F12	69800

Robinetterie
Professionnelle Marine

SELENE®
STAINLESS STEEL

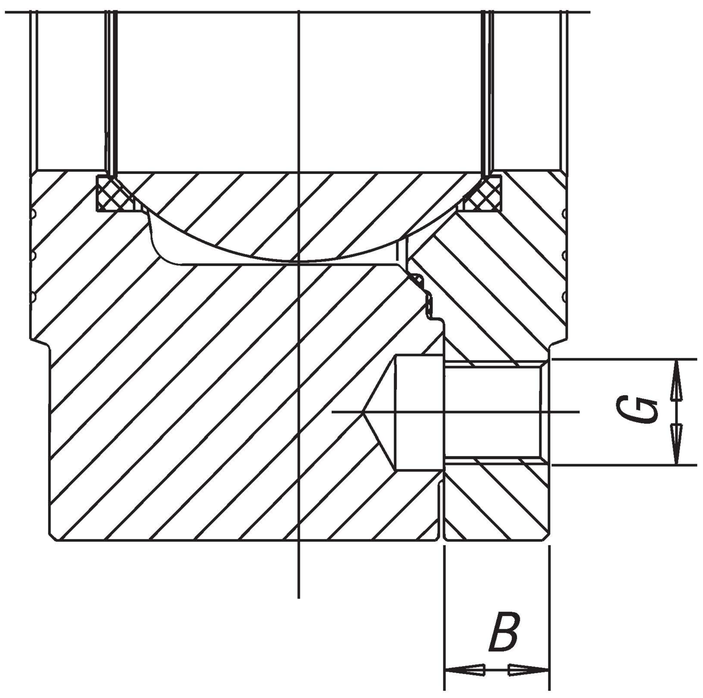

PERÇAGE UNI-EN 1092 / PERFORACIÓN UNI-EN 1092

	SIZE	G	B
PN16/40	DN50	M16	16,5
	DN65	M16	18,5
	DN80	M16	21
	DN100	M16	20
	DN100	M20	24
	DN125	M16	22
	DN150	M20	22
	DN200	M20	24

	SIZE	G	B
PN63	DN50	M20	24
	DN65	M20	23
	DN80	M20	25
	DN100	M24	28

	SIZE	G	B
PN100	DN50	M24	27
	DN65	M24	29
	DN80	M24	31
	DN100	M27	35

COUPLES DE DÉCOLLAGE (BREAKAWAY) en Nm / PARES DE ARRANQUE (BREAKAWAY) en Nm

PN - bar	DN size	50	65	80	100	125	150	200
	0	35	55	75	150	240	310	600
	16	39	59	84,5	168	300	400	800
	40	44	67	99	195	405	540	1080
	63	48	73	109	215			
	100	54	81	120	237			

Les valeurs en Nm peuvent varier en fonction du matériau des sièges, de la température et du type de fluide. Afin de garantir un bon fonctionnement des servocommandes, il faudra considérer, dans les différentes conditions, un coefficient de sécurité = 1,5 (PTFE).

Los valores en Nm pueden variar en función del material de los asientos, de la temperatura y del tipo de fluido. Para un funcionamiento seguro de los servomandos, en las distintas condiciones hay que tener en cuenta un coeficiente de seguridad = 1,5 (PTFE).

DIAGRAMME PRESSION/TEMPÉRATURE / DIAGRAMA PRESIÓN/TEMPERATURA

PTFE + ÂME EN MÉTAL/NÚCLEO METÁLICO PN63 - PN100
PTFE

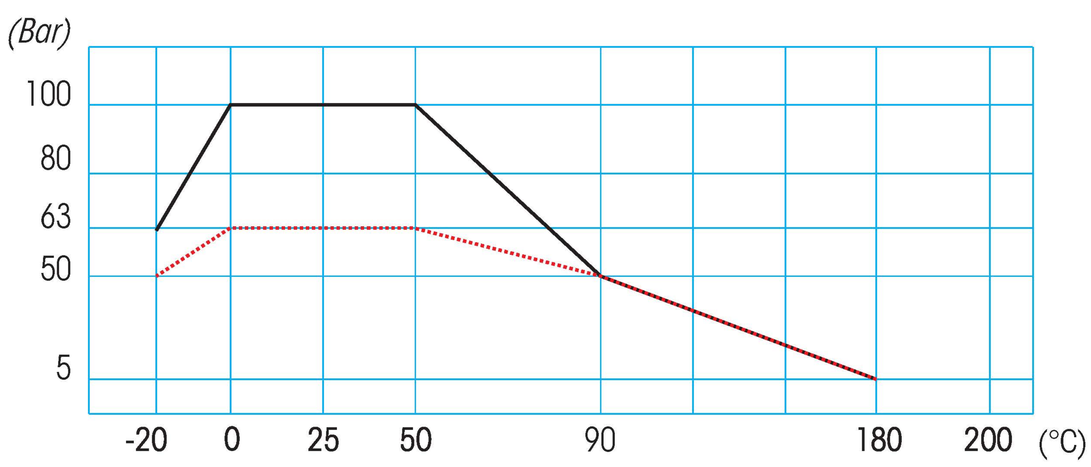

PTFE + CARBOGRAPHITE / PTFE + CARBO-GRAFITO PN63

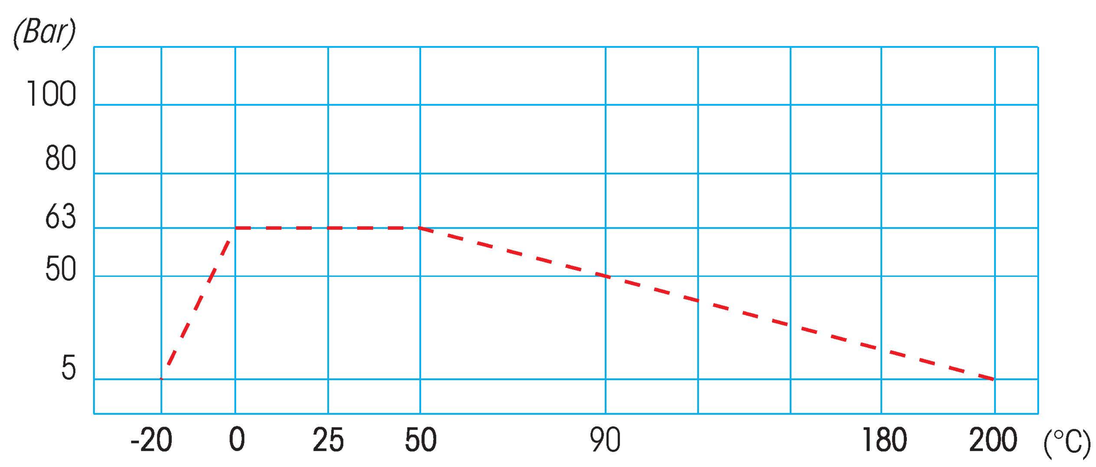

PEEK PN16 - PN40 - PN63

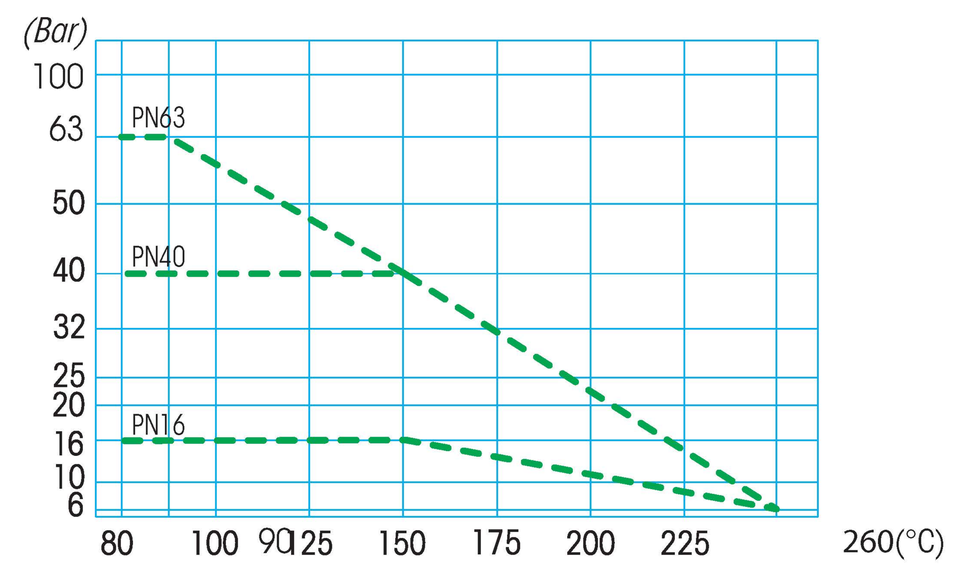
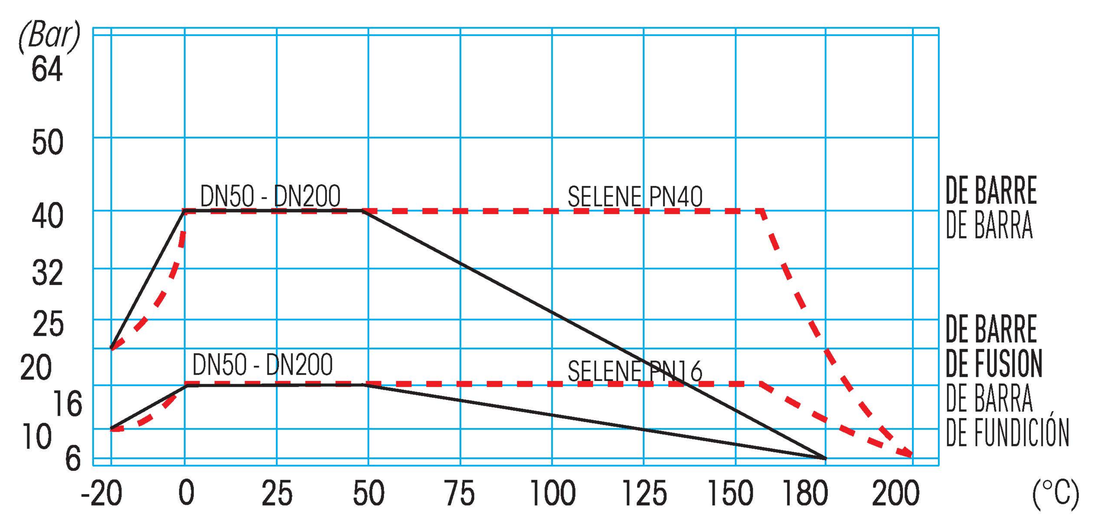
PTFE + CARBOGRAPHITE / PTFE + CARBO-GRAFITO PN16 - PN40
PTFE