rpm
Robinetterie
Professionnelle Marine

ANTARES® STAINLESS STEEL

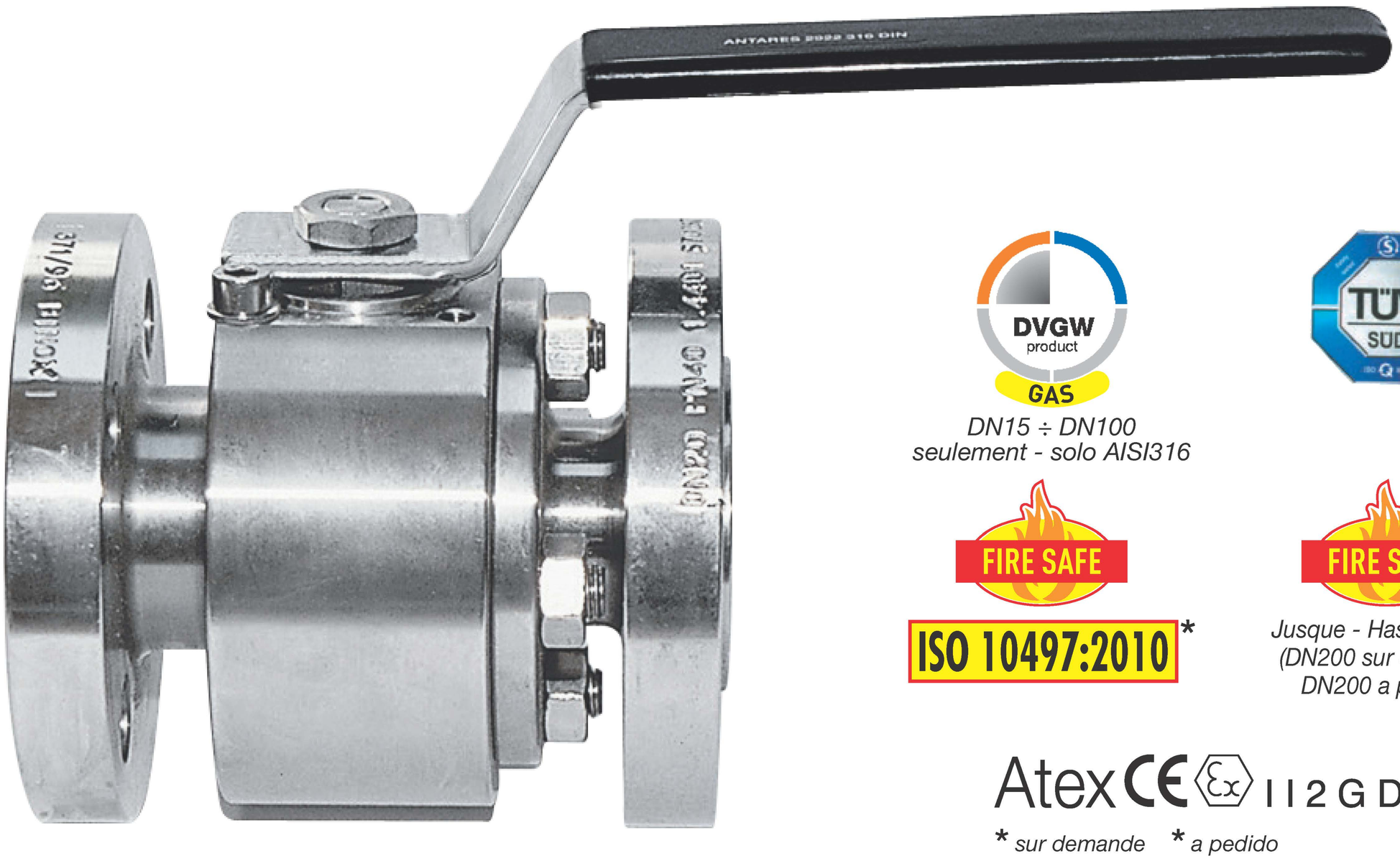

DVGW product GAS

DN15 ÷ DN100 seulement - solo AISI316

TÜV SÜD

FIRE SAFE

ISO 10497:2010*

FIRE SAFE

Jusque - Hasta DN150 (DN200 sur demande DN200 a pedido)

Atex CE Ex II 2 G D*

** sur demande * a pedido*

art. 2922 | **AISI 316L F4 DE BARRE / DESDE BARRA** PN 16/40 de DN 15 à DN 50, DN80 - PN 16 DN 65, de DN 100 à DN 200 **

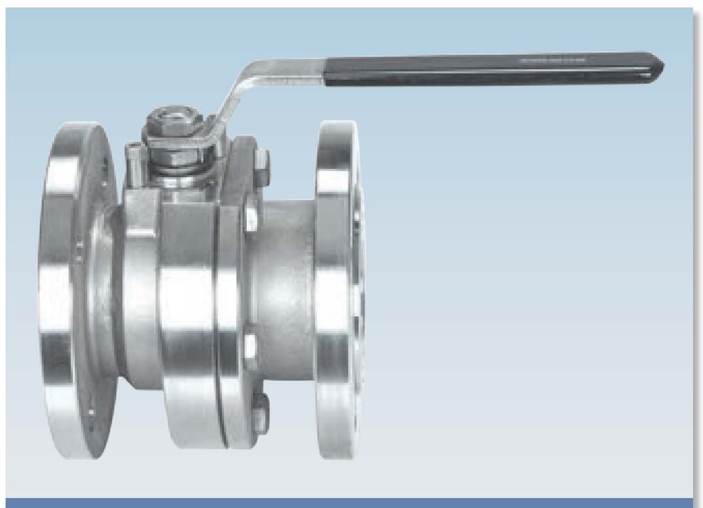

art. 2922...F | **AISI 316 F4 DE Fusion / DESDE FUNDICIÓN**
PN 16 de DN 25 à DN 200

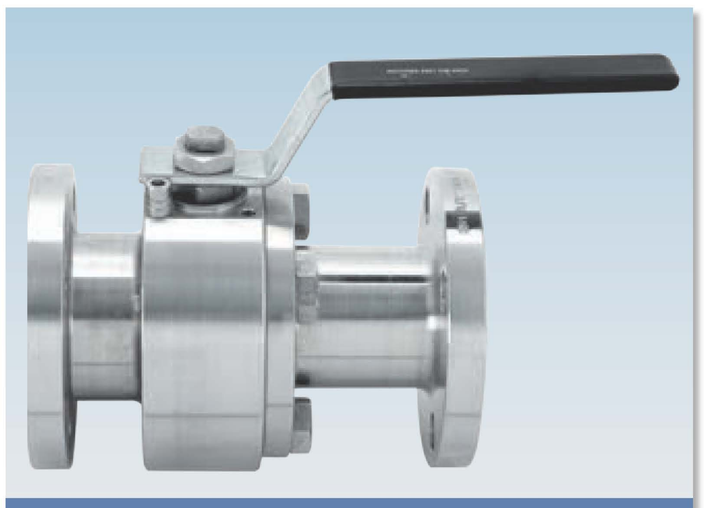

art. 2924 | **AISI 316L F1 DE BARRE ****
AISI 316L F1 DESDE BARRA **
PN 16/40 de DN 15 à DN 50, DN80
PN 16 DN 65, de DN 100 à DN 200

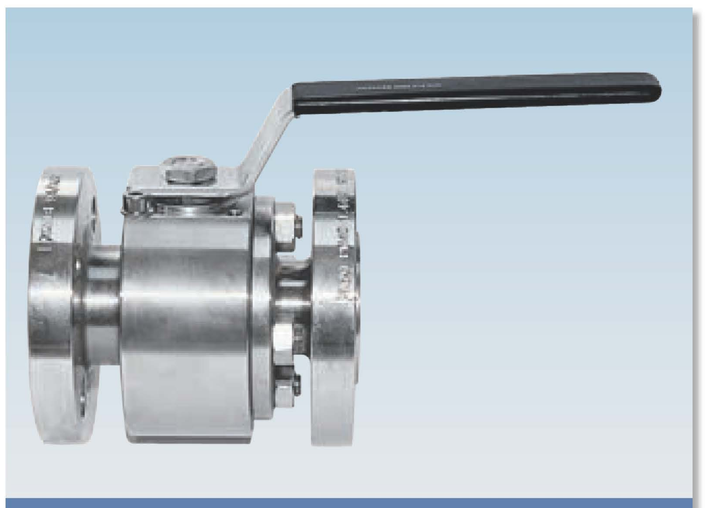

art. 2983 | **AISI 304 F4 DE BARRE**
AISI 304 F4 DESDE BARRA
PN 16/40 de DN 15 à DN 50, DN80
PN 16 DN 65, de DN 100 à DN 200

CARACTERISTIQUES PRINCIPALES STANDARD:

- **CONSTRUCTION:** AISI 316L (de barre) **
  AISI 316 (de fusion)
  AISI 304
- **PRESCRIPTIONS GÉNÉRALES:** BS EN ISO 17292:2004.
- **CERTIFIÉS:** FIRE SAFE conformément à BS 6755 - API 6 FA - API 607 (jusque DN150)
  Sur demande: ANSI/API STD 607 ISO 10497:2010 (DN15÷DN200)
  DVGW pour gaz, TÜV for TA Luft (seulement PTFE).
  (Nace MR 0.175 sur demande)
- **DIAMÈTRES:** DN15 - DN200.
- **PRESSION:** PN40 corps de barre
  PN16 corps de fusion, ou corps de barre.
- **LIMITES DE TEMPÉRATURE:** -20°C / +180°C (PTFE).
- **CONNEXIONS avec brides:** UNI-EN 1092 et DIN2501 BL.1 écart DIN3202.
- **TIGE:** anti-explosion.
- **DISPOSITIF ANTISTATIQUE:** standard de DN25 (sur demande DN15 - DN20).
- **ETANCHÉITÉS:** triple étanchéité tige brevetée effet labyrinthe et réglage automatique du système d'étanchéité par rondelles sphériques.
- **CONNEXION SUPÉRIEURE:** ISO 5211 pour accouplement avec actionneur.
- **ORGANE DE MANŒUVRE:** levier. Couleurs disponibles : noir, jaune.

CARACTERÍSTICAS PRINCIPALES STD:

- **CONSTRUCCIÓN:** AISI 316L (de barra) **
  AISI 316 (de fundición)
  AISI 304
- **PRESCRIPCIONES GENERALES:** BS EN ISO 17292:2004.
- **CERTIFICACIONES:** FIRE SAFE según BS 6755 - API 6 FA - API 607 (hasta DN150)
  A pedido: ANSI/API STD 607 ISO 10497:2010 (DN15÷DN200)
  DVGW para Gas, TÜV für TA Luft (solo PTFE).
  (Nace MR 0.175 a pedido).
- **DIÁMETROS:** DN15 - DN200.
- **PRESIONES:** PN40 cuerpo de barra
  PN16 cuerpo de fundición o cuerpo de barra.
- **RANGO DE TEMPERATURA:** -20°C / +180°C (PTFE).
- **ACOPLAMIENTOS acoplables con bridas:** UNI -EN 1092 y DIN2501 BL.1 dim. DIN3202.
- **EJE:** anti-explosión.
- **DISPOSITIVO ANTISTÁTICO:** STD de DN25 (a pedido DN15 - DN20).
- **ESTANQUEIDAD:** triple sello de estanqueidad eje patentada con efecto de laberinto y regulación automática del sistema de estanqueidad con muelles cónicos de compresión.
- **ACOPLAMIENTO SUPERIOR:** ISO 5211 para acoplamiento con actuador.
- **ÓRGANO DE MANDO:** palanca. Colores disponibles negro, amarillo.

Robinetterie
Professionnelle Marine

ANTARES®
STAINLESS STEEL

SECTION / SECCIONADO

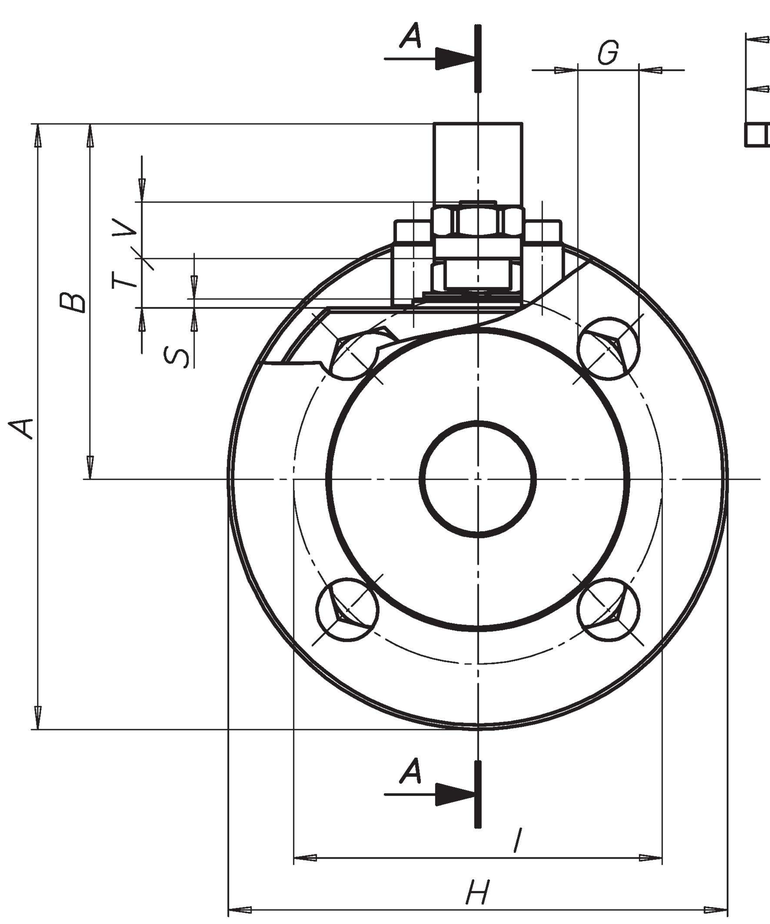

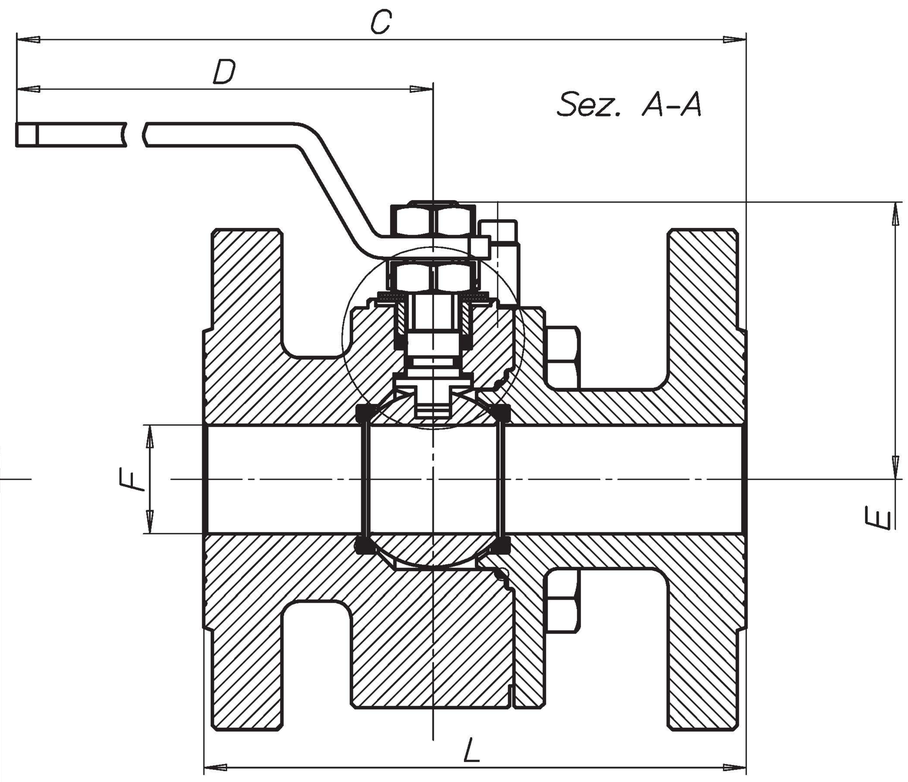

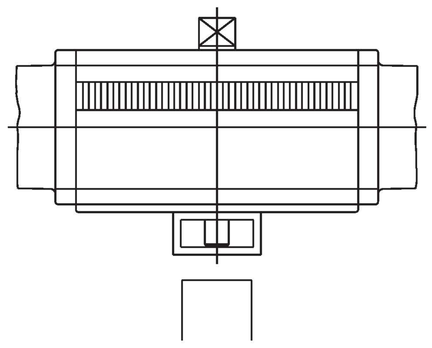

En enlevant le levier de manœuvre et l'arrêt de position, le robinet ANTARES peut être monté directement sur l'actionneur à l'aide du kit K1GA...

Quitando la palanca de mando y el sujetador de posición, se puede montar la válvula ANTARES sobre el actuador mediante el kit apropiado K1GA...

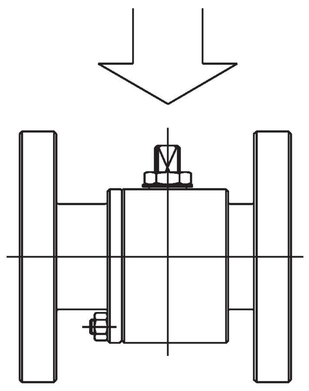

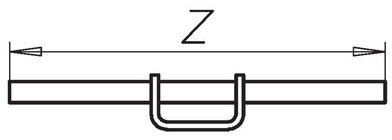

LEVIER POUR DN150-DN200
PALANCA PARA DN150-DN200

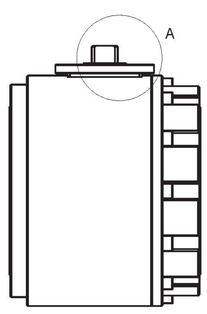

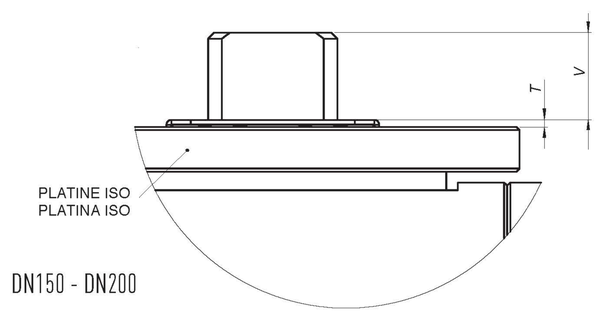

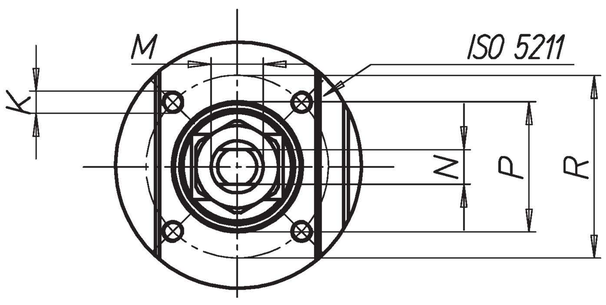

*** F5 DN125 - 150 - 200**

SIZE	A	B	C	D	E	F	G	H	K	I	L F4/ F5	L F1	M	N	P	R	S	T±1	V±1	Z	HOLES	PN	ATT. ISO	WEIGHT g.
DN15	113,5	66	207	140	48	15	14	95	M5	65	115	130	M10	6	-	36	-	5	9	-	4	40	F03	3600
DN20	121,5	69	210	140	51	20	14	105	M5	75	120	150	M10	6	25	36	2	8	9	-	4	40	F03	4635
DN25	139,5	82	252	180	63,5	25	14	115	M5	85	125	160	M12	8	30	42	2	11	13	-	4	40	F04	5750
DN32	157	87	257	180	68	32	18	140	M5	100	130	180	M12	8	30	42	2	9,5	12,5	-	4	40	F04	8320
DN40	183	108	312	230	87,5	40	18	150	M6	110	140	200	M16	10	35	50	2,5	14,5	15,5	-	4	40	F05	11160
DN50	197,5	115	317	230	94,5	49,5	18	165	M6	125	150	230	M16	10	35	50	2,5	14,5	15,5	-	4	40	F05	14900
DN65	231	139	418	320	122,5	65	18	185	M8	145	170	290	M22x1,5	14	55	70	3	19	23,5	-	4	16	F07	23750
DN80	250	150	425	320	132,5	78	18	200	M8	160	180	310	M22x1,5	14	55	70	3	19	23,5	-	8	40	F07	28530
DN100	273	163	484	370	148,5	96	18	220	M10	180	190	350	M27x2,0	16	-	102	-	1,5	26	-	8	16	F10	35560
DN125	309	181	603	370	166,5	118	18	250	M10	210	325*	400	M27x2,0	16	70	102	3	21	26	-	8	16	F10	65500
DN150	392	249	771	584	200	144	22	285	M12	240	350*	480	M42x3,0	26	-	125	-	2,5	32,5	650	8	16	F12	108900
DN200	460	288	784	584	235	192	22	343	M12	295	400*	600	M42x3,0	26	-	125	-	2,5	28	650	12	16	F12	194650

rpm
Robinetterie
Professionnelle Marine

ANTARES®

EMPLOI GÉNÉRAL:
Utilisé comme robinet d'arrêt (ON-OFF) pour: produits chimiques, industrie pétrochimique, pour installations hydrauliques, dans les réseaux de distribution du gaz, de l'air, de l'eau. Indiqué pour le vide (Voir p. 470), pour la vapeur jusqu'à 200°C avec PTFE+CARBOGRAPHITE. En cas d'utilisations spéciales, vérifier l a compatibilité avec les caractéristiques du processus et la résistance à la corrosion en consultant également le tableau correspondant.

EXÉCUTIONS SPÉCIALES:
- **PTFE+CARBOGRAPHITE:** utilisation jusqu'à + 200°C (conditions optimales de 60°C à 200°C).
- Peek hautes températures jusqu'à 260°C (conditions optimales de 100°C à 260°C).
- Joints PTFE avec âme en métal (dsur demande).
- Sphère percée.
- Corps – bride corps – tige – sphère en AISI 316L.
- Robinets degraissé.
- Pour des exigences particulières, consulter notre service technique/commercial.

EMPLEOS GENERALES:
Válvula de cierre (ON-OFF) para: productos químicos, petroquímica, instalaciones hidráulicas, líneas de distribución de gas, aire, agua. Indicada para vacío (mirar p. 470), vapor hasta +200°C con PTFE+CARBO-GRAFITO. Para aplicaciones especiales, verificar la compatibilidad con las características del proceso y la resistencia a la corrosión consultando en particular la correspondiente tabla.

EJECUCIONES ESPECIALES:
- **PTFE+CARBO-GRAFITO:** hasta 200°C (condición optimal de 60°c a 200°C).
- Peek para temperaturas elevadas hasta +260°C (condición optimal de 100°c a 260°C).
- Juntas PTFE con núcleo metálico (a pedido).
- Perforación de equilibrio sobre la esfera.
- Cuerpo - brida cuerpo - eje - esfera AISI316L.
- Válvulas desengrasadas.
- Para otras peticiones especiales, consultar con nuestro departamento técnico/comercial.

CONSTRUCTION / CONSTRUCCIÓN

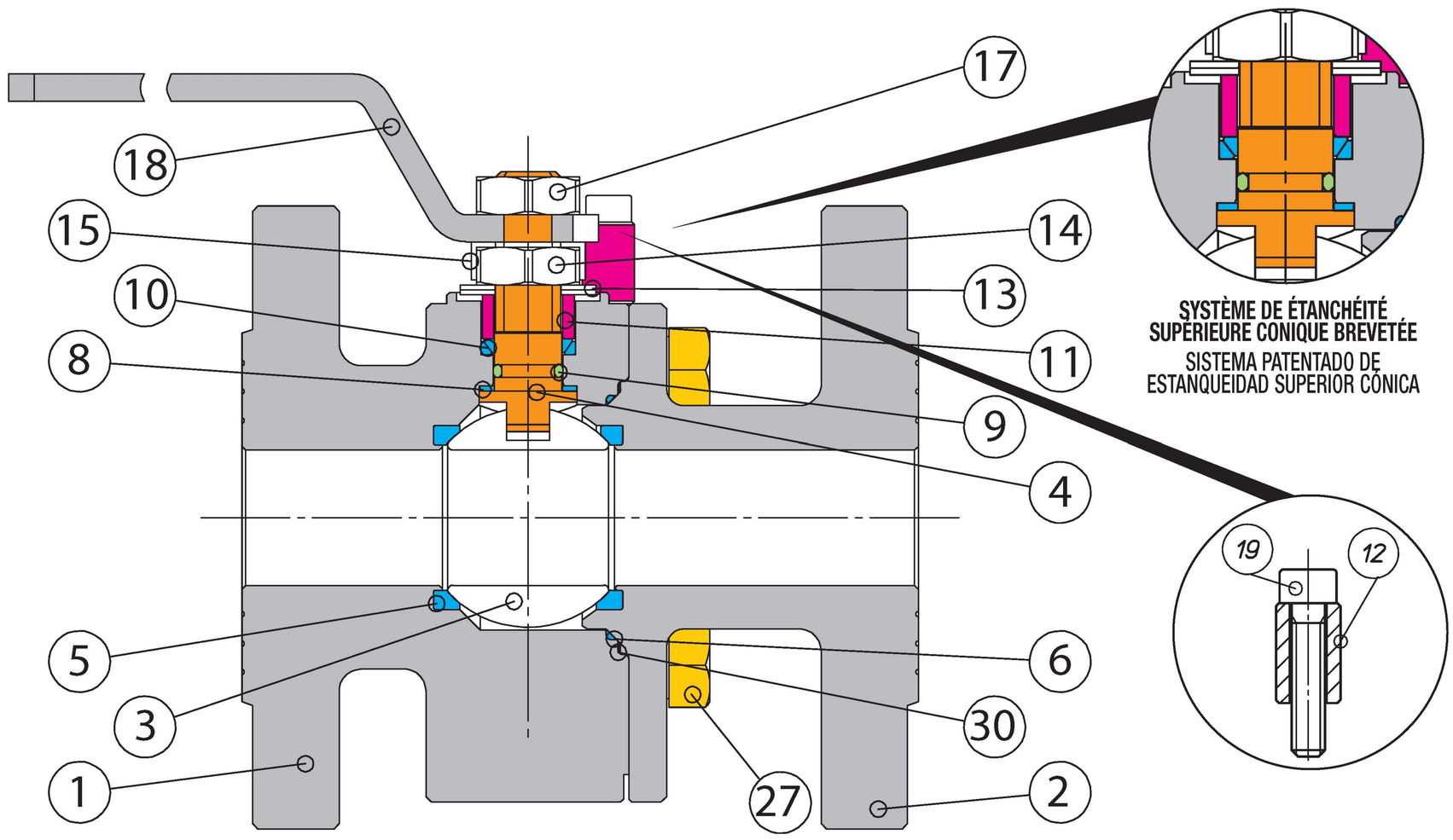

LIST OF COMPONENTS AND MATERIALS / TEILE- UND WERKSTOFFLISTE

			AISI 316 Fusion / Fundición	**AISI 316L** ** Barre / Barra	**AISI 304** Barre / Barra	**N°**
1		CORPS / CUERPO	AISI 316 fusion/fundición	AISI 316L	AISI 304	1
2		BRIDE CORPS / BRIDA CUERPO	AISI 316 fusion/fundición	AISI 316L	AISI 304	1
3		SPHÈRE / ESFERA	AISI 316	AISI 316	*** AISI 304 / AISI 316	1
4	●	TIGE / EJE	AISI 316	AISI 316	AISI 304	1
5	●	JOINT LATÉRAL / JUNTA LATERAL	PTFE	PTFE	PTFE	2
6	●	ÉTANCHÉITÉ BRIDE / ESTANQUEIDAD BRIDA	PTFE	PTFE	PTFE	1
8	●	ÉTANCHÉITÉ TIGE / JUNTA DE ESTANQUEIDAD EJE	PTFE	PTFE	PTFE	2
9	●	JOINT TORIQUE TIGE / O-RING EJE	VITON	VITON	VITON	1
10	●	ÉTANCHÉITÉ SUPÉRIEURE / ESTANQUEIDAD SUPERIOR	PTFE	PTFE	PTFE	1
11	●	RONDELLE PRESSE-ÉTOUPE / ARANDELA PRENSAESTOPAS	AISI 304	AISI 304	AISI 304	1
12	●	RONDELLES BELLEVILLE / MUELLES CÓNICOS DE COMPRESIÓN	AISI 304	AISI 304	AISI 304	1
13		ÉCROU DE SERRAGE / TUERCA DE SUJECIÓN	AISI 301	AISI 301	AISI 301	2
14		ÉCROU DE SERRAGE LEVIER / TUERCA DE BLOQUEO PALANCA	AISI 304	AISI 304	AISI 304	1
15		LEVIER DE MANŒUVRE / PALANCA DE MANDO	AISI 304	AISI 304	AISI 304	1
17		GOUPILLE ARRÊT DE POSITION / CHAVETA SUJETADOR DE POSICIÓN	AISI 304	AISI 304	AISI 304	1
18		CHEVILLE D'ARRÊT / PERNO PRISONERO	AISI 304	AISI 304	AISI 304	1
19		ÉCROU / TUERCA	AISI 304	AISI 304	AISI 304	1
27		VIS SERRAGE BRIDE / TORNILLO DE BLOQUEO BRIDA	AISI 304	AISI 304	AISI 304	1
30	●	EXT. JOINT / JUNTA	PURE GRAPHITE	PURE GRAPHITE	PURE GRAPHITE	1

- Arrêt de position intérieur de DN15 à DN20 / • Sujetador de posición interior desde DN15 hasta DN20
- Arrêt de position extérieur de DN25 à DN100 / • Sujetador de posición exterior desde DN25 hasta DN100

*** DN15 - DN20 AISI 316
DN25 - DN100 AISI 304

Robinetterie
Professionnelle Marine

ANTARES®
STAINLESS STEEL

COUPLES DE DÉCOLLAGE (BREAKAWAY) en Nm / PARES DE ARRANQUE (BREAKAWAY) en Nm

PN - bar	DN size	15	20	25	32	40	50	65	80	100	125	150	200
	0	4	7	15	21	26	36	51	81	130	240	310	600
	16	5	8	17	23	28	39	54	86	168	300	400	800
	40	6	10	22	28	32	45	62	120	195	405	540	1080

Les valeurs en Nm peuvent varier en fonction du matériau des sièges, de la température et du type de fluide. Afin de garantir un bon fonctionnement des servocommandes, il faudra considérer, dans les différentes conditions, un coefficient de sécurité = 1,5 (PTFE).

Los valores en Nm pueden variar en función del material de los asientos, de la temperatura y del tipo de fluido. Para un funcionamiento seguro de los servomandos, en las distintas condiciones hay que tener en cuenta un coeficiente de seguridad = 1,5 (PTFE).

DE BARRE / DE BARRA

DIAGRAMME PRESSION/TEMPÉRATURE / DIAGRAMA PRESIÓN/TEMPERATURA

PTFE
PTFE + CARBOGRAPHITE / PTFE + CARBO-GRAFITO
PEEK

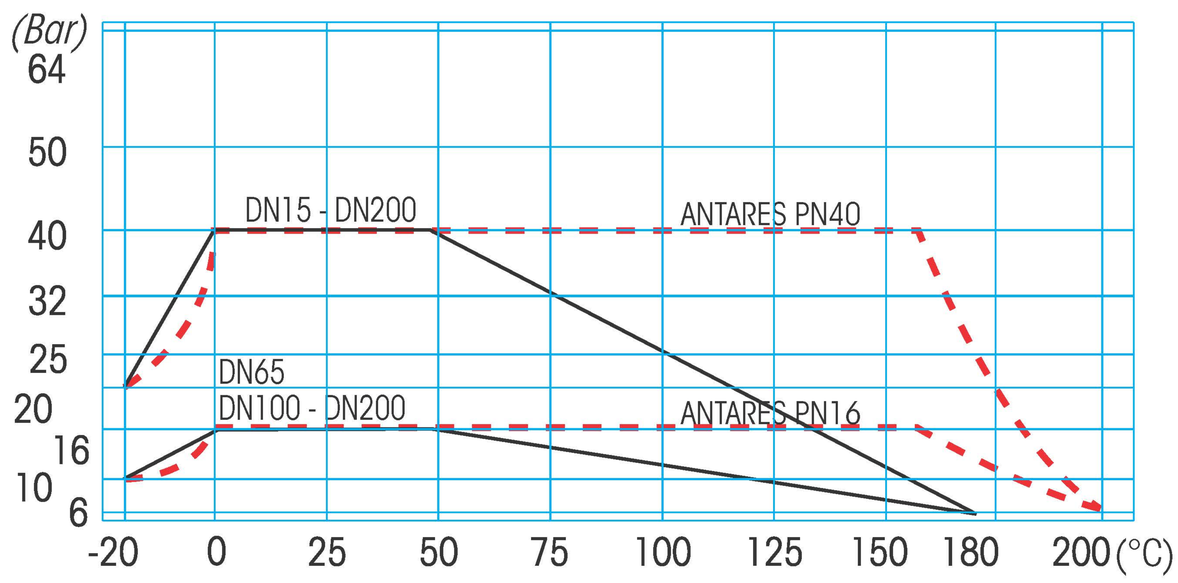

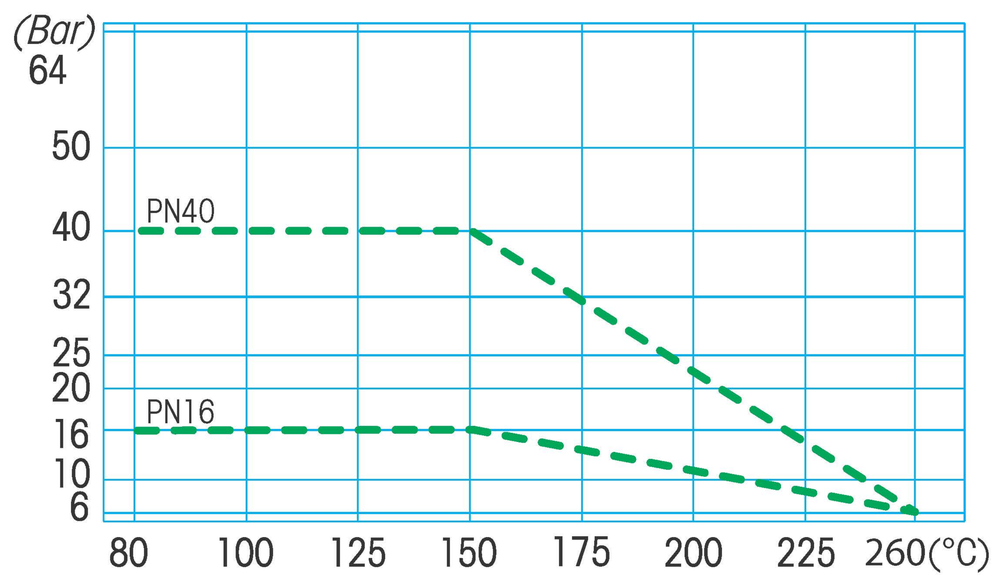

Notes détaillées du diagramme pression/temperature et conseils d'utilisation, à la page 460
Para especificaciones sobre el diagrama presión temperatura y consejos de utilización, véase a la página 460

MOULÉ / DE FUNDICION

DIAGRAMME PRESSION/TEMPÉRATURE / DIAGRAMA PRESIÓN/TEMPERATURA
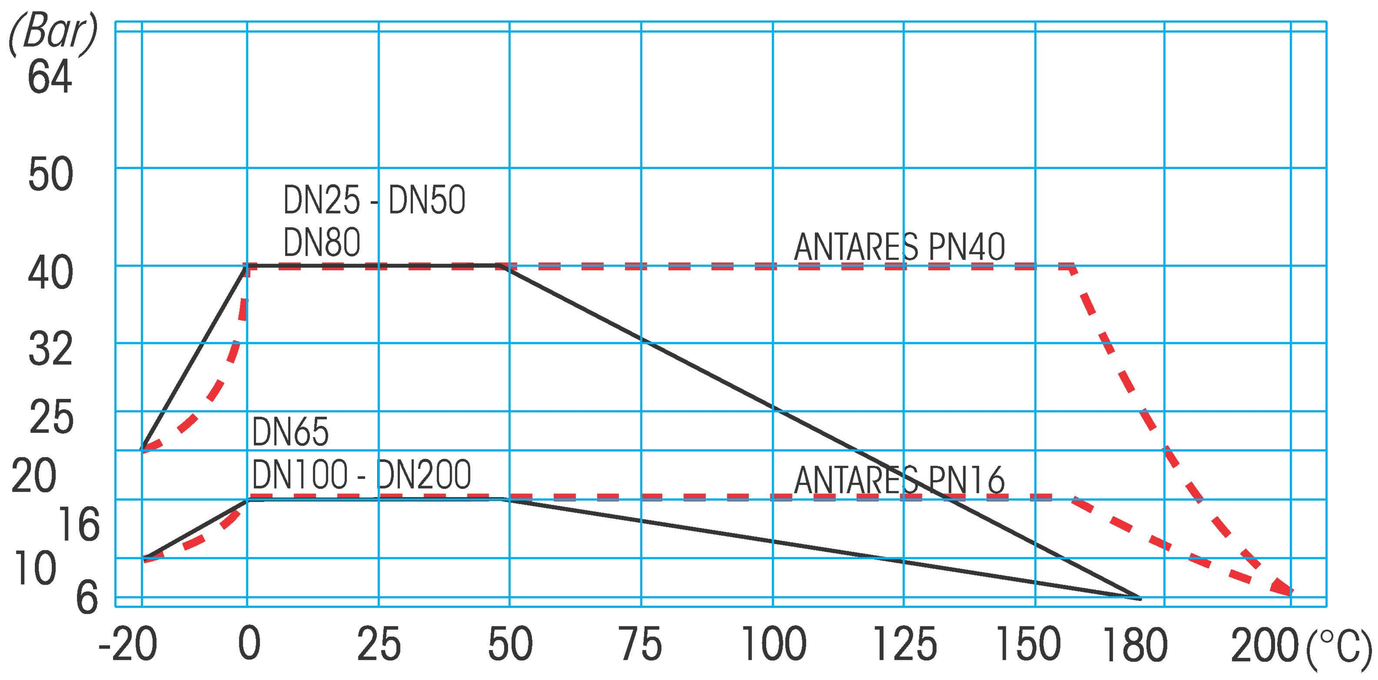
PTFE
PTFE + CARBOGRAPHITE / PTFE + CARBO-GRAFITO