rpm
Robinetterie
Professionnelle Marine

MOON OT58®

Atex CE Ex II 2 G D*

* sur demande * a pedido

art. T102N... **OT58/OT58** de DN 15 à DN 50

CARACTERISTIQUES PRINCIPALES STANDARD:
- **CONSTRUCTION:** OT 58 CW617N.
- **PRESSION:** PN16.
- **LIMITES DE TEMPÉRATURE:** -20°C / +150°C pour fluides
  -20°C / + 60°C pour gaz.
- **CONNEXIONS avec brides:** UNI-EN 1092 et DIN 2501 BL.1.
- **PERÇAGE DES BRIDES:** métrique.
- **TIGE:** anti-explosion avec dispositif antistatique.
- **ETANCHÉITÉS:** triple étanchéité tige brevetée effet labyrinthe et réglage automatique du système d'étanchéité par rondelles sphériques.
- **CONNEXION SUPÉRIEURE:** ISO 5211.
- **ORGANE DE MANŒUVRE:** levier. Couleurs disponibles: noir.

EMPLOI GÉNÉRAL:
Utilisé comme robinet d'arrêt (ON-OFF): dans les installations hydrauliques, dans les réseaux de distribution du gaz, de l'air, de l'eau. En cas d'utilisations spéciales, vérifier la compatibilité avec les caractéristiques du processus et la résistance à la corrosion en consultant également le tableau correspondant.

EXÉCUTIONS SPÉCIALES:
- Sphère percée.
- Pour des exigences particulières, consulter notre service technique/commercial.

CARACTERÍSTICAS PRINCIPALES STD:
- **CONSTRUCCIÓN:** OT 58 CW617N.
- **PRESIONES:** PN16.
- **RANGO DE TEMPERATURA:** -20°C / +150°C para fluidos
  -20°C / + 60°C para gases.
- **ACOPLAMIENTOS acoplables con bridas:** UNI-EN 1092 y DIN 2501 BL.1.
- **PERFORACIÓN BRIDAS:** métrica.
- **EJE:** anti-explosión y con dispositivo antistático.
- **ESTANQUEIDAD:** triple sello de estanqueidad eje patentada con efecto de laberinto y regulación automática del sistema de estanqueidad con muelles cónicos de compresión.
- **ACOPLAMIENTO SUPERIOR:** ISO 5211.
- **ÓRGANO DE MANDO:** palanca. Colores disponibles negro.

EMPLEOS GENERALES:
VÁLVULA de cierre (ON-OFF) para: instalaciones hidráulicas, en líneas de distribución de gas, aire, agua. Para empleos especiales, verificar la compatibilidad con las características del proceso y la resistencia a la corrosión consultando en particular la correspondiente tabla.

EJECUCIONES ESPECIALES:
- Perforación de equilibrio sobre la esfera.
- Para otras peticiones especiales, consultar con nuestro departamento técnico/comercial.

CONSTRUCTION / CONSTRUCCIÓN

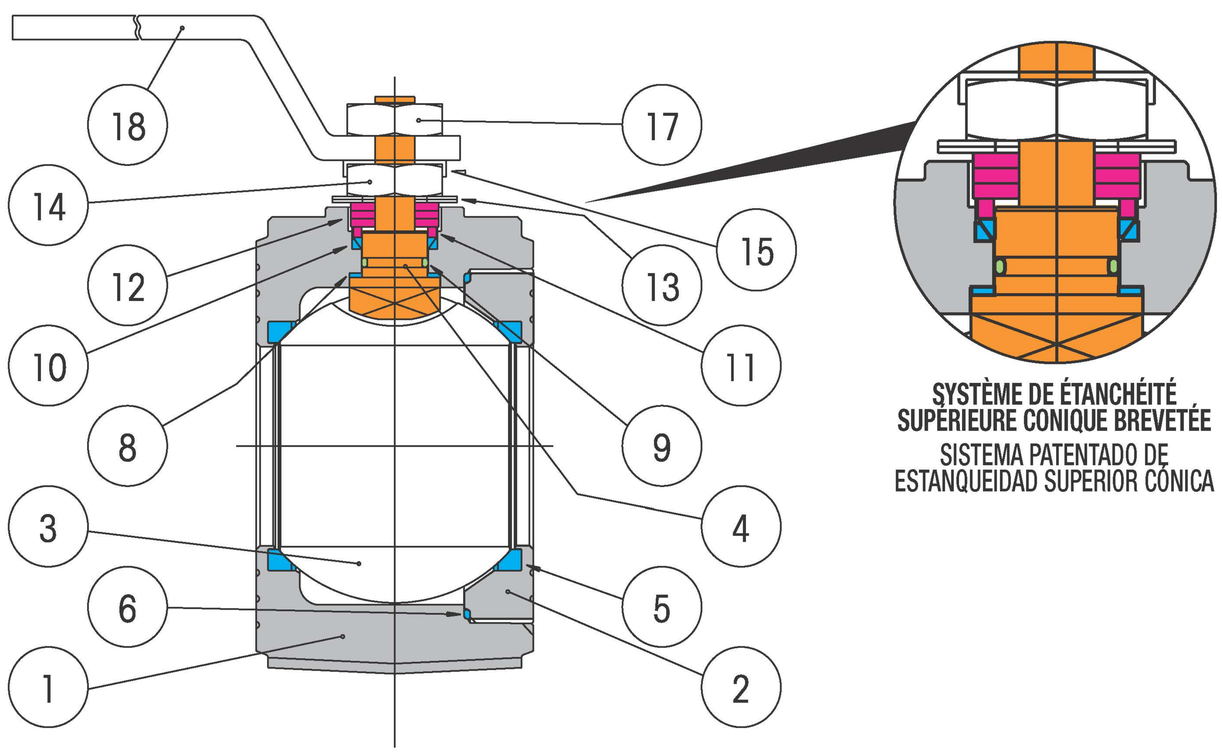

LISTE DES COMPOSANTS ET DES MATÉRIAUX - LISTA DE ELEMENTOS Y MATERIALES

1		CORPS / CUERPO	CW617N	1
2		ÉCROU / CASQUILLO	CW614N	1
3		SPHÈRE / ESFERA	CW617N	1
4	●	TIGE / EJE	AISI 304	1
5	●	SIÈGE / ASIENTO	PTFE	2
6	●	BAGUE D'ÉTANCHÉITÉ LATÉRALE / ANILLO DE ESTANQUEIDAD LATERAL	PTFE	1
8	●	BAGUE D'ÉTANCHÉITÉ SUPÉRIEURE / ANILLO DE ESTANQUEIDAD SUPERIOR	PTFE	2
9	●	JOINT TORIQUE TIGE / O-RING EJE	VITON	1
10	●	COUPLE D'ÉTANCHÉITÉ SUPÉRIEURE / JUNTA DOBLE DE ESTANQUEIDAD SUPERIOR	PTFE	1
11	●	RONDELLE PRESSE-ÉTOUPE / ARANDELA PRENSAESTOPAS	AISI 304	1
12	●	ARRÊT DE POSITION / SUJETADOR DE POSICIÓN	AISI 304	3
13		RONDELLES BELLEVILLE / MUELLES CÓNICOS DE COMPRESIÓN	50CrV4	2
14		ÉCROU DE SERRAGE / TUERCA DE SUJECIÓN	C.S.	1
15		PLAQUETTE DE SERRAGE ÉCROU / PLACA DE SUJECIÓN TUERCA	AISI 304	1
17		ÉCROU DE SERRAGE LEVIER / TUERCA DE BLOQUEO PALANCA	C.S.	1
18		LEVIER DE MANŒUVRE / PALANCA DE MANDO	C.S.	1

Robinetterie
Professionnelle Marine

MOON OT58 ®

SECTION / SECCIONADO

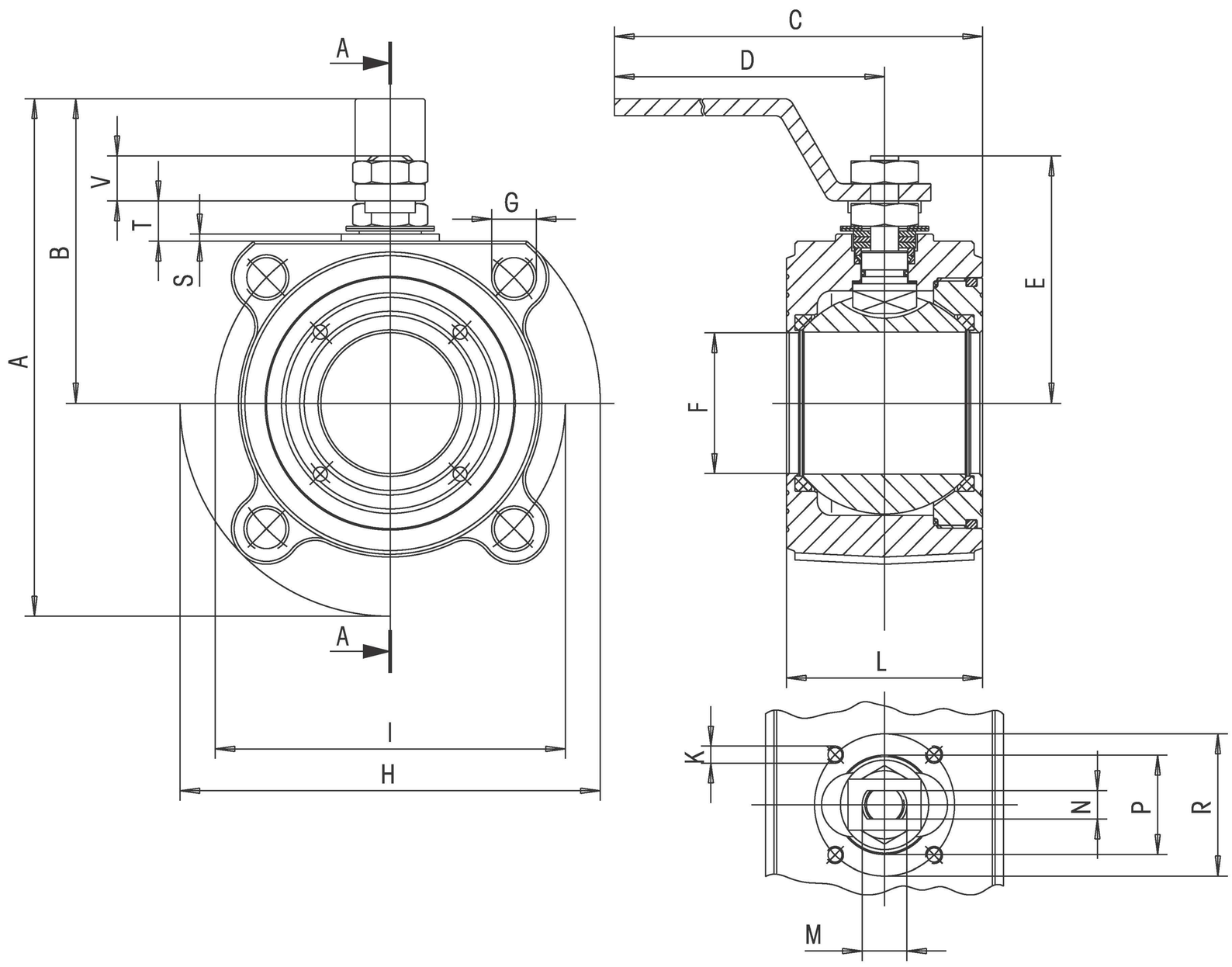

PERÇAGE UNI-EN 1092 / PERFORACIÓN UNI-EN 1092		
SIZE	A	B
DN15	M12	14
DN20	M12	16
DN25	M12	16
DN32	M16	18
DN40	M16	18
DN50	M16	18
DN65	M16	20
DN80	M16	24
DN100	M16	20
DN100	M20	24

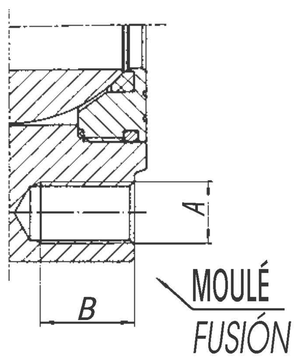

SIZE	A	B	C	D	E	F	G	H	K	I	L	M	N	P	R	S	T	V	N° G	PN	ATT. ISO	WEIGHT g.	Kv
DN15	110	65	160	140	48	15	M12	90	M5	65	35	M10	6	25	36	2	8	9	4	16	F03	845	20
DN20	120	70	160	140	51	20	M12	100	M5	75	38	M10	6	25	36	2	8	9	4	16	F03	1210	60
DN25	137	82	200	180	62,5	25	M12	110	M5	85	43	M12	8	30	42	2	11,5	11,5	4	16	F04	1715	100
DN32	150	85	205	180	67	32	M16	130	M5	100	50	M12	8	30	42	2	9,5	11,5	4	16	F04	2785	130
DN40	172	102	260	230	80	40	M16	140	M6	110	60	M16	10	35	50	2,5	14	16	4	16	F05	3655	170
DN50	185	110	265	230	87	50	M16	150	M6	125	70	M16	10	35	50	2,5	14	16	4	16	F05	5055	280

COUPLES DE DÉCOLLAGE (BREAKAWAY) EN Nm / PARES DE ARRANQUE (BREAKAWAY) en Nm

PN - bar	DN size	15	20	25	32	40	50
	0	4	7	10	16	25	35
	16	4,8	8,5	11,3	19	28	39

Les valeurs en Nm peuvent varier en fonction du matériau des sièges, de la température et du type de fluide. Afin de garantir un bon fonctionnement des servocommandes, il faudra considérer, dans les différentes conditions, un coefficient de sécurité = 1,5 (PTFE).

Los valores en Nm pueden variar en función del material de los asientos, de la temperatura y del tipo de fluido. Hay que tener en cuenta un coeficiente de seguridad = 1,5 (PTFE).

DIAGRAMME PRESSION/TEMPERATURE - DIAGRAMA PRESIÓN/TEMPERATURA

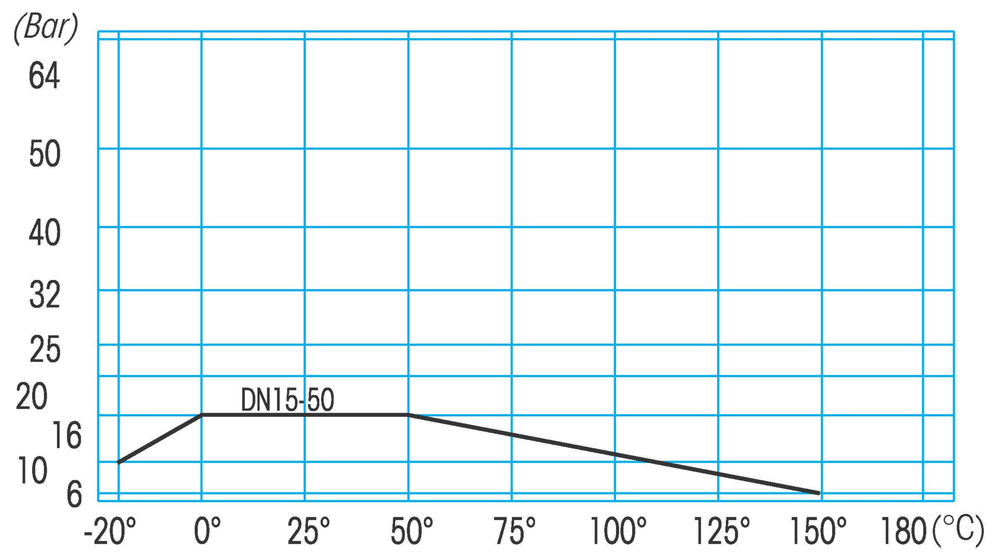

Notes détaillées du diagramme pression/temperature et conseils d'utilisation, à la page 460
Para especificaciones sobre el diagrama presión temperatura y consejos de utilización, véase a la página 460