rpm
Robinetterie
Professionnelle Marine

COMET®

ACS

Voir diagramme pression temperature
PN 40
Ver diagrama presion/temperatura

WRAS – Water Regulations Advisory Scheme
WRAS APPROVED PRODUCT

art. 0901	F/F avec levier en aluminium 1/4" à 4" H/H con palanca de aluminio de 1/4" a 4"

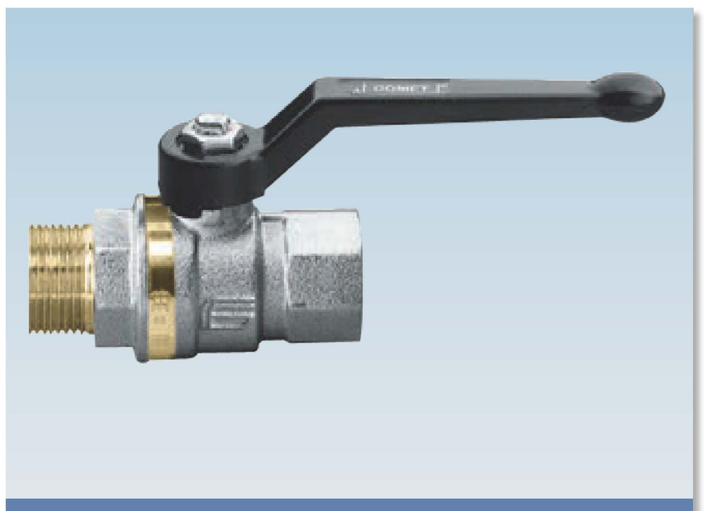

art. 0902	M/F avec levier en aluminium 1/4" à 2"1/2 M/H con palanca de aluminio de 1/4" a 2"1/2

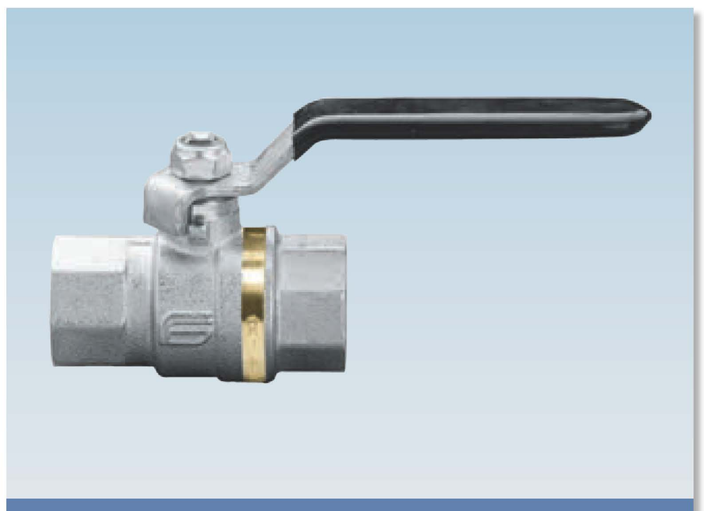

art. 0911	F/F avec levier en acier 1/4" à 4" H/H con palanca de acero de 1/4" a 4"

art. 0912	M/F avec levier en acier 1/4" à 2"1/2 M/H con palanca de acero de 1/4" a 2"1/2

art. 0921	F/F avec manette papillon en aluminium 1/4" à 1" H/H con mariposa de aluminio de 1/4" a 1"

art. 0922	M/F avec manette papillon en aluminium 1/4" à 1" M/H con mariposa de aluminio de 1/4" a 1"

Robinetterie
Professionnelle Marine

COMET ®

SECTION / SECCIONADO

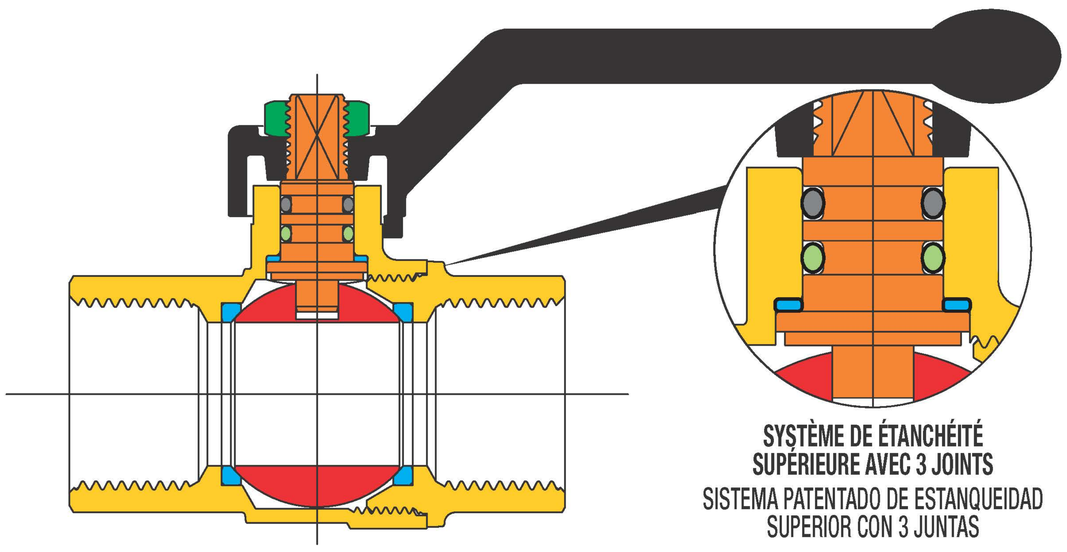

LISTE DE DETAILS: description/matériaux/traitements
LISTA DE LOS ELEMENTOS: descripción/materiales/tratamientos

Corps et manchon fileté Cuerpo y manguito roscado		**CW617N (Pb ≤ 2,2% DIN 50930T6) - UBA list**
Tige de manoeuvre Eje de mando		**CW617N (Pb ≤ 2,2% DIN 50930T6) - UBA list**
Sphère chromée polie Esfera cromada brillante		**CW617N (Pb ≤ 2,2% DIN 50930T6) - UBA list**
Joints d'étanchéité Juntas de estanqueidad		**PTFE**
Joints torique sur la tige O-ring sobre el eje		**HNBR**
Joints torique sous la tige O-ring bajo el eje		**EPDM PÉROXIDE** / EPDM PERÓXIDO
Organe de manoeuvre Organo de mando		**alliage d'aluminium** / aleación Al
Ecrou de fixation Tuerca de sujeción		**acier zingué** / acero cincado
Traitement extérieur Tratamiento exterior	-	**Surface nickelée brillante extérieure laiton brut intérieur** superficie niquelada brillante exterior latón interior

DIMENSIONS / DIMENSIONES

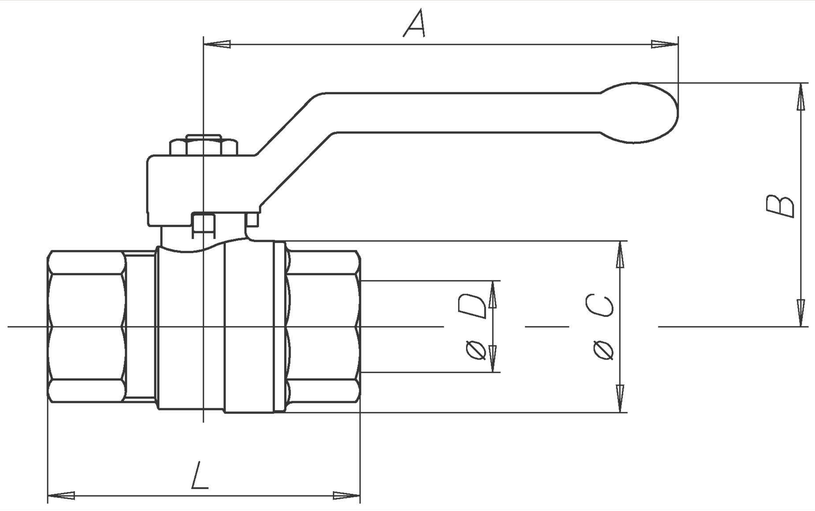

TABLEAU GENERAL: dimensions du robinet par type et mesure / TABLA GENERAL: dimensiones de la válvula por tipo y tamaño

Diamètre nominal mm diámetro nominal mm	8	10	15	20	25	32	40	50	65	80	100
Dimension gaz en pouces tamaño gas en pulgadas	1/4"	3/8"	1/2"	3/4"	1"	1"1/4	1"1/2	2"	2"1/2	3"	4"
Ø D passage mm Ø D paso mm	10	10	15	20	25	32	40	50	65	80	100
A mm	85	85	85	105	105	130	130	165	260	260	260
B mm	42	42	46	53	57	70	76	92	116	127	142
Ø C mm	23/24*	24/24*	30	38	46	57,5	70	85,5	111	135	167
F/F - L mm / H/H - L mm	49/46*	51/50*	61	70	84	96	106,5	127,5	159	182	219
M/F - L mm / M/H - L mm	52/51*	54/54*	67	78	89	103	113	134,5	162	-	-
Kv	6	8	15	28	39	84	156	243	476	770	1200

* Dimensions nouvelle version / Medidas nueva versión

DIAGRAMME PRESSION/TEMPERATURE - DIAGRAMA PRESIÓN/TEMPERATURA

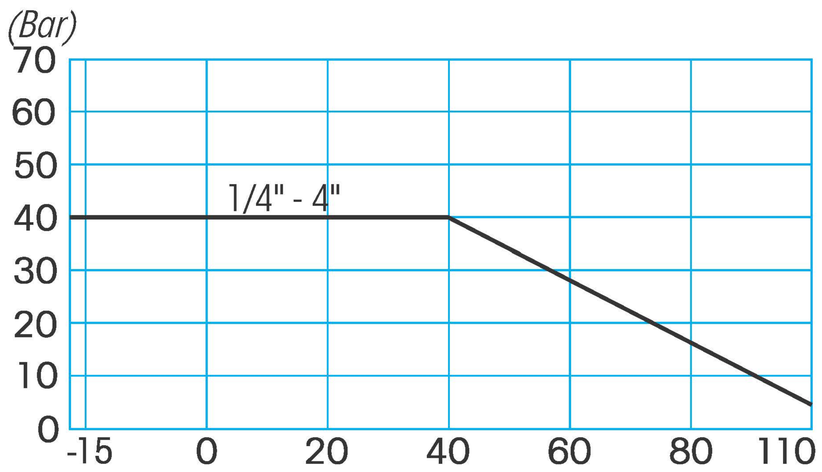

CARACTERISTIQUES TECHNIQUES:

Limites de température: pour fluides de –15C à + 110°C

Limites de pression: pour fluides de 40 bars

CARACTERISTIQUES PARTICULIERES:

Passage: intégral.
Tige: anti-explosion.
Joints latérals: PTFE vierge à haute résistance.
Etanchéité supérieure: **3 joints:**
1 joint PTFE - haute pression
2 joints toriques - basse pression
Finissage: surface intérieure non nickelée afin de répondre aux normes européennes sur l'eau potable.

Domaine d'utilisation:
la série COMET est utilisée là où il y a la nécessité d'un robinet fiable, capable d'assurer l'étanchéité la plus totale
dans les installations de chauffage industriel et civil, dans les systèmes hydriques, pneumatiques et agricoles.

Extrémités filetées:
- filets standards mâles et femelles conformes aux normes UNI ISO 7/1 (UNI EN 10226).

Organes de manoeuvre:
levier en aluminium, manette papillon en aluminium, levier en acier, capot carré, capot avec trou pour plombage.
Couleurs disponibles: noir, rouge.

Tous les robinets sont conformes à la directive CE 2014/68/CE et sont tous testés 100% par un essai pneumatique à contrôle électronique.

CARACTERÍSTICAS TÉCNICAS:

Rango de temperatura: para fluidos de –15°C a +110°C

Rango de presión: para fluidos 40 bares

CARACTERÍSTICAS ESPECÍFICAS:

Paso: total.
Eje: a prueba de explosión.
Juntas laterales: PTFE virgen de alta resistencia.
Estanqueidad superior: **3 juntas:**
1 anillo PTFE - alta presión.
2 juntas tóricas de estanqueidad eje – baja presión.
Acabado: superficie interna sin nickel en conformidad con las normativas europeas para el agua potable.

Campos de utilización:
la serie COMET se utiliza allá donde existe la necesidad de una válvula segura, que garantice una estanqueidad impecable en las instalaciones de calefacción industrial y civil, hídricas, neumáticas y agrícolas.

Extremidades roscadas:
- de serie hembra y macho según normas UNI ISO 7/1 (UNI EN 10226).

Órganos de mando:
palanca de aluminio, mariposa de aluminio, palanca de acero, capuchón cuadrado, capuchón soldadura al plomo.
Colores disponibles: negro, rojo.

Todas las válvulas respetan la directiva CE 2014/68/CE y son probadas al 100% según un procedimiento de estanqueidad neumática a control electrónico.