rpm
Robinetterie
Professionnelle Marine

ISIS®

WRAS – Water Regulations Advisory Scheme
WRAS APPROVED PRODUCT

ISO 6957
CORROSION PROOF

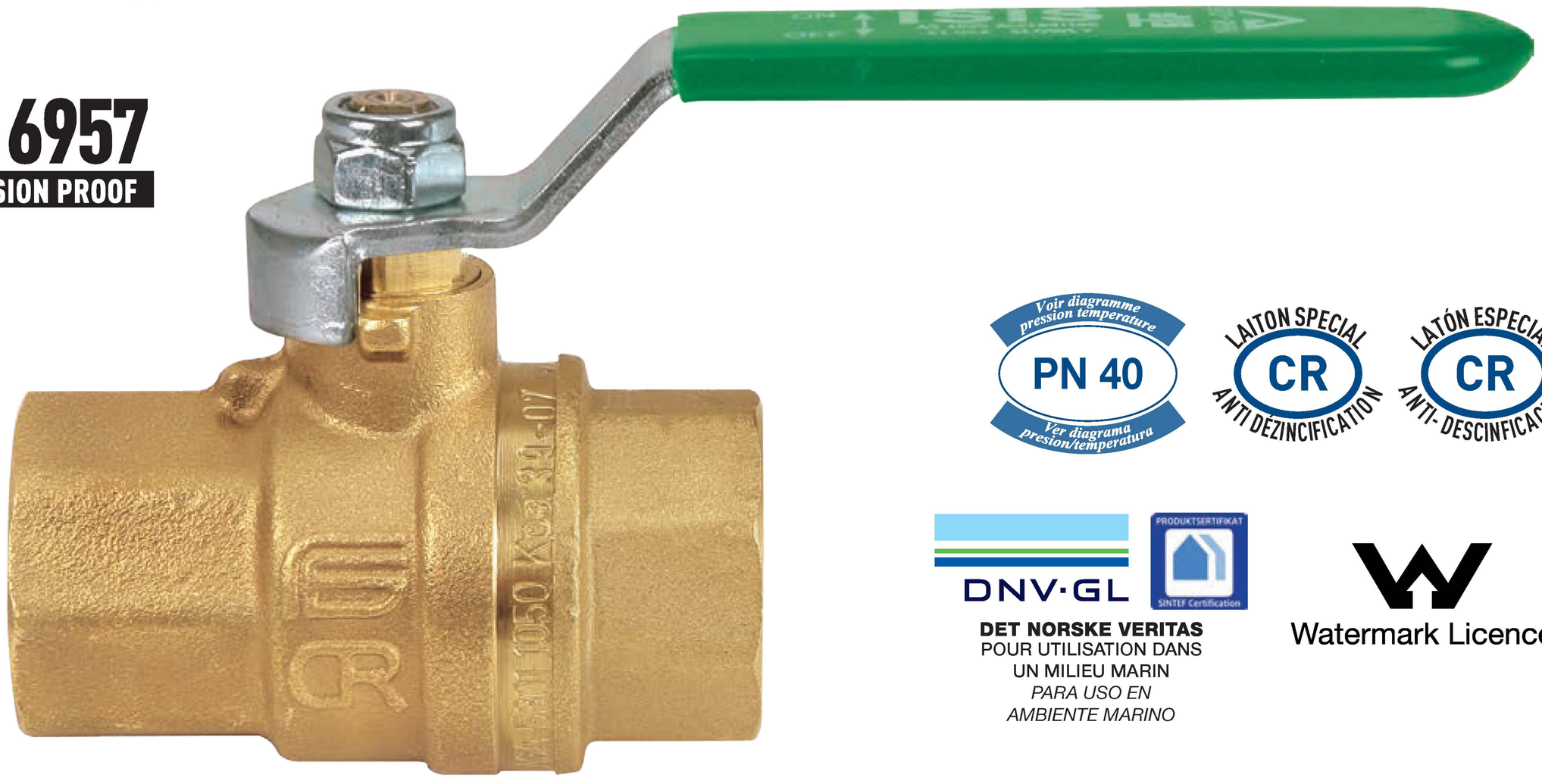

Voir diagramme pression température
PN 40
Ver diagrama presión/temperatura

LAITON SPECIAL CR ANTI DÉZINCIFICATION

LATÓN ESPECIAL CR ANTI- DESCINFICACIÓN

DNV·GL
PRODUKTSERTIFIKAT SINTEF Certification
DET NORSKE VERITAS
POUR UTILISATION DANS
UN MILIEU MARIN
PARA USO EN
AMBIENTE MARINO

Watermark Licence

art. 2411	F/F en alliage anti-dézincification avec levier en acier de 1/4" à 4"
	H/H de aleación resistente a la descinficación con palanca de acero de 1/4" a 4"

art. 2411	F/F en alliage anti-dézincification avec levier en acier de 1/4" à 4"
	H/H de aleación resistente a la descinficación con palanca de acero de 1/4" a 4"

art. 2421	F/F en alliage anti-dézincification avec manette papillon en aluminium de 1/4" à 1"
	H/H de aleación resistente a la descinficación con mariposa de aluminio de 1/4" a 4"

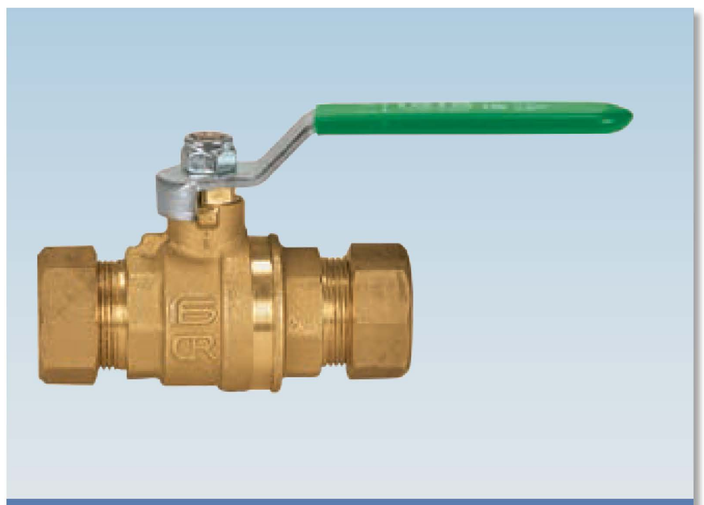

art. 2415	T/cuivre avec levier acier en alliage anti-dézincification de 15 mm à 54 mm
	T/cobre con palanca acero de aleación resistente a la descinficación de 15 mm a 54 mm

rpm
Robinetterie
Professionnelle Marine

ISIS®

SECTION / SECCIONADO

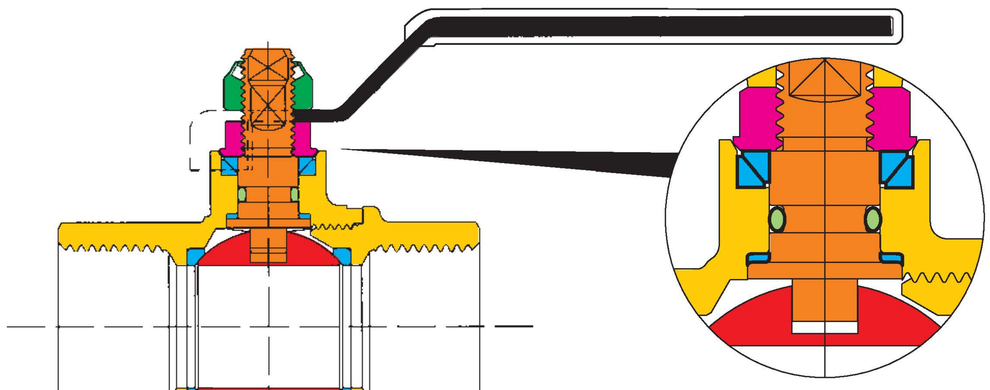

SYSTÈME DE ÉTANCHÉITÉ SUPÉRIEURE CONIQUE BREVETÉE
SISTEMA PATENTADO DE ESTANQUEIDAD SUPERIOR CÓNICA

LISTE DE DETAILS: description/matériaux/traitements
LISTA DE LOS ELEMENTOS: descripción/materiales/tratamientos

Corps et manchon fileté Cuerpo y manguito roscado		**CW602N (Pb ≤ 2,2%)**
Presse-étoupe Prensaestopas		**CW617N**
Tige de manoeuvre Eje		**CW602N (Pb ≤ 2,2%)**
Sphère chromée polie Esfera cromada brillante		**CW602N (Pb ≤ 2,2%)**
Joints d'étanchéité Juntas de estanqueidad		**PTFE**
Joint torique d'étanchéité tige Junta tórica de estanqueidad eje		**EPDM**
Organe de manoeuvre Organo de mando		**acier zingué** / acero cincado
Vis de fixation autobloquant Tornillo de sujeción		**acier zingué** / acero cincado

DIMENSIONS / DIMENSIONES

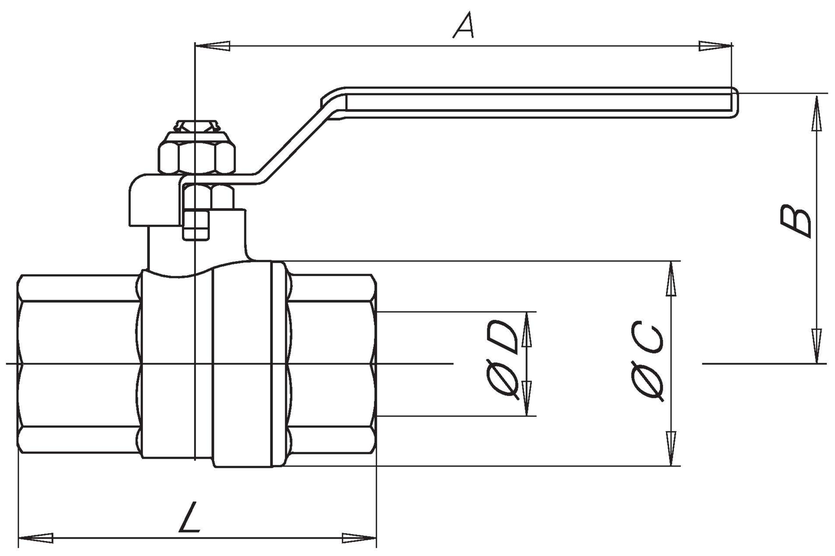

TABLEAU GENERAL: dimensions du robinet par type et mesure
TABLA GENERAL: dimensiones de la válvula por tipo y tamaño

Diamètre nominal mm diámetro nominal mm	8	10	15	20	25	32	40	50	65	80	100
Dimension gaz en pouces tamaño gas en pulgadas	1/4"	3/8"	1/2"	3/4"	1"	1"1/4	1"1/2	2"	2"1/2	3"	4 "
Ø D pas sage mm Ø D paso mm	10	10	15	20	25	32	40	50	65	80	100
A mm	85	85	85	105	105	130	130	165	248	248	260
B mm	37	37	44	52	56	63	69	83	108	123	142
Ø C mm	27/24*	27/24*	32	40	48	57,5	70	85,5	135	167	167
L Female mm L Hembra mm	49/46*	50/50*	61	70	84	96	106,5	127,5	159	182,5	219
Kv	6	8	15	28	39	84	156	243	476	770	1200

DIAGRAMME PRESSION/TEMPERATURE - DIAGRAMA PRESIÓN/TEMPERATURA

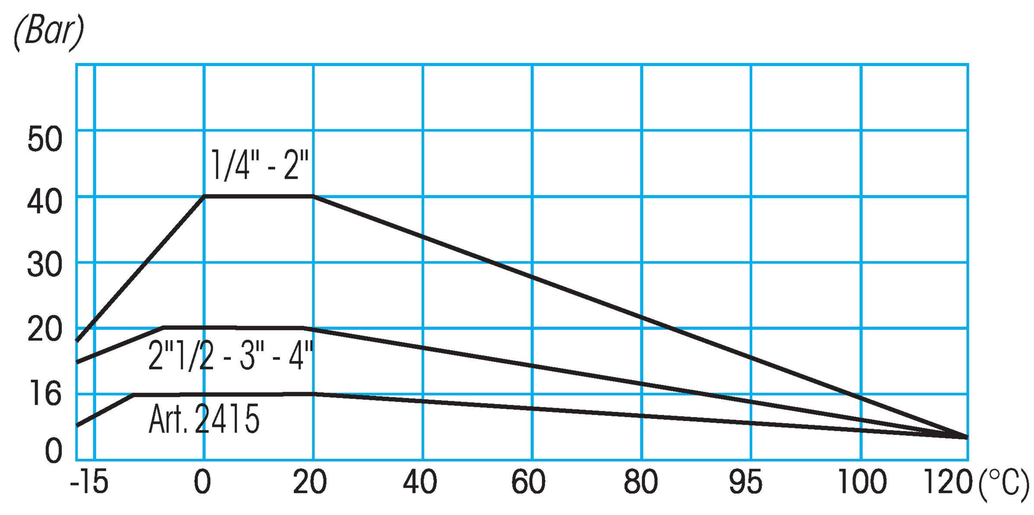

CARACTERISTIQUES TECHNIQUES:

Limites de température: pour fluides de –15°C à + 120°C
Limites de pression: pour fluides de PN40 à PN20 (DN65-100)
PN16 (ART. 2415-2425)
(DNV:PN20)

CARACTERISTIQUES PARTICULIERES:

- le robinet à boisseau sphérique ISIS est réalisé en **DZR**, un laiton spécial anti-dézincification avec haute résistance à la corrosion.

Passage: intégral.
Tige: anti-explosion.
Joints latérals: PTFE vierge à haute résistance.
Etanchéité supérieure: **4 joints:**
1 joint PTFE - haute pression.
2 joints coniques anti-friction en PTFE - moyenne et basse pression.
1 joint torique - basse pression.

Domaine d'utilisation:
le robinet à boisseau sphérique ISIS est particulièrement indiqué dans les installations où l'agressivité de l'eau cause l'enlèvement du zinc des alliages en laiton qui affaiblit la structure moléculaire du matériau. Grâce à ses caractéristiques est particulièrement indiqué dans les installations en milieu marin (conseillé avec levier en INOX K003) et peut être installé sur bateaux de plusieurs typologies.

Extrémités filetées:
- filets standards femelles conformes aux normes UNI ISO 7/1 (UNI EN 10226).
- UNI ISO 228/1 sur demande.
- tuyaux en cuivre avec coiffe en laiton à compression.

Organes de manoeuvre:
levier en acier, manette papillon en aluminium.

Tous les robinets sont conformes à la directive CE 2014/68/CE et sont tous testés 100% par un essai pneumatique à contrôle électronique.

CARACTERÍSTICAS TÉCNICAS:

Rango de temperatura: para fluidos de –15°C a +120°C
Rango de presión: para fluidos de PN 40 – a PN 20 (DN 65 – 100)
PN16 (ART. 2415-2425)
(DNV:PN20)

CARACTERÍSTICAS ESPECÍFICAS:

- la serie de esfera ISIS está realizada en **DZR**, un latón especial resistente a la descinficación de alta resistencia a la corrosión.

Paso: total.
Eje: a prueba de explosión.
Juntas laterales: PTFE virgen de alta resistencia.
Estanqueidad superior: **4 juntas:**
1 anillo PTFE - alta presión.
2 juntas cónicas anti-fricción en PTFE – mediana y baja presión.
1 junta tórica de estanqueidad eje – baja presión.

Campos de utilización:
la válvula de esfera ISIS está particularmente indicada para instalaciones en las que la elevada agresividad del agua tiende a retirar el cinc de las normales aleaciones de latón y a debilitar la estructura molecular del material.
Gracias a estas características está indicada para instalaciones en ambiente marino (se aconseja con palanca INOX (K003)y además puede ser instalada sobre varios barcos.

Extremidades roscadas:
- de serie hembra según normas UNI ISO 7/1 (UNI EN 10226).
- a pedido UNI ISO 228/1.
- tubo de cobre con ojiva de latón a compresión.

Órganos de mando:
palanca de acero, mariposa de aluminio.

Todas las válvulas respetan la directiva CE 2014/68/CE y son probadas al 100% según un procedimiento de estanqueidad neumática a control electrónico.

KIT LEVIER EN ACIER INOX AISI316 + ECROU INOX : CODE K003
KIT PALANCA ACERO INOX AISI316 - + TUERCA INOX: COD. K003